Gamme

IMMOBILIER & CUISINE

2026



Helvetia

L'ENCASTRABLE SUR MESURE !

SOMMAIRE

CUISSON

Fours 3
Micro-ondes 4
Plaques gaz 5
Plaques électriques 5
Plaques induction 7
Plaques vitrocéramique 8
Plaques grande largeur induction/vitrocéramique 9
Tables avec hotte intégrée 10
Accessoires pour l'installation des hottes intégrées 12
Hottes 14

FROID

Réfrigérateurs 16
Gamme vintage réfrigérateurs pose libre 17
Réfrigérateurs intégrables 19

LAVAGE

Lave-vaisselle 20
Lave linge/lavante séchante 20

Schémas d'encastrement 21

MULTIFONCTION PYROLYSE





HO601MEM72PN1 (Code 720354)
- **Multi-fonctions (7 fonctions)**
- Nettoyage pyrolyse
- Porte plein-verre noire
- Capacité 72 L
- Classe A
- **Programmateur électronique**
- **Affichage LED blanc**
- Gradins fils 5 positions
- **Chaleur brassée**
- 1 lèchefrite / 1 grille
- Source d'alimentation : 220-240V / 50-60Hz
- Déballé (HxLxP) : 595 x 595 x 575 mm

Existe avec plein-verre inox HO601MEM72PX1 (code 720353)

MULTIFONCTION CATALYSE







HO601AEM67CV1 (Code 720095)
- **Multi-fonctions (7 fonctions)**
- Nettoyage catalyse
- Bandeau inox / Porte noire
- Capacité 67 L
- Classe A
- Chaleur brassée
- **Programmateur électronique**
- Gradins fils 5 positions
- 1 lèchefrite / 1 grille
- Câble et prise fournis
- Source d'alimentation : 220-240V / 50-60Hz
- Déballé (HxLxP) : 594 x 594 x 519 mm

Existe en plein-verre inox HO601AEM67CX1 (code 720108)
Existe en plein-verre blanc HO601AEM67CB1 (code 720113)

MANUEL





HO601MEC70MN1 (Code 720159)
- **Convection naturelle (4 fonctions)**
- Nettoyage manuel
- Façade plein verre-noir
- Capacité 70 L
- Classe A
- Gradins emboutis
- 1 lèchefrite / 1 grille
- Câble sans prise
- Source d'alimentation : 220-240V / 50-60Hz
- Déballé (HxLxP) : 595 x 595 x 575 mm

Existe aussi en inox HO601MEC70MX1 (code 720158)

GAZ



HO601AGC67MX1 (Code 720111)
- Four gaz, gril électrique
- Nettoyage manuel
- Convection naturelle
- Bandeau inox / Porte 3 verres
- Porte ventilée
- Capacité 67 L
- Minuterie mécanique
- Gradins emboutis 5 positions
- **1 lèchefrite / 1 tournebroche / 1 grille**
- Source d'alimentation : 220-240V / 50-60Hz
- Déballé (HxLxP) : 590 x 594 x 572 mm

FOURS MICRO-ONDES ENCASTRABLES



HMBME2080N1 (Code 720117)
- Encastrable, noir
- Capacité : 20 l
- Puissance nominale 1250 W
- **Puissance restituée 800 W**
- Contrôle par manettes
- 5 niveaux de puissance
- **Minuterie 35 min max**
- lumière intérieure
- **Cavité inox**
- Bouton d'ouverture de porte
- Manettes effet chromé
- Porte plein verre noir
- Plateau verre 245 mm
- Déballé (HxLxP) : 388 x 595 x 344 mm
- Poids net : 15 kg



HMGME2080X1 (Code 720118)
- Encastrable façade inox
- Capacité : 20 l
- Puissance nominale 1250W
- **Puissance restituée 800 W**
- **Puissance Gril 1000 W**
- Contrôle par manette et boutons
- Programmes de décongélation
- 5 niveaux de puiss. + 4 programmes
- **Minuterie digitale**
- lumière intérieure
- **Cavité inox**
- Bouton d'ouverture de porte
- Manettes effet chromé
- Porte plein verre noir
- Plateau verre 245 mm
- Déballé (HxLxP) : 382 x 595 x 367 mm
- Poids net : 16 kg



HMGME2590N1 (Code 720327)
- Encastrable, noir
- Capacité : 25 l
- Puissance nominale 1250 W
- **Puissance restituée 900 W**
- **Puissance Gril 1000 W**
- Contrôle par manette et boutons
- Programmes de décongélation
- 5 niveaux de puiss. + 8 programmes
- **Minuterie digitale 95 min**
- Signal fin de cuisson
- Lumière intérieure
- Cavité peinte
- Poignée extérieure
- Porte plein verre noir
- Plateau verre 315 mm
- Déballé (HxLxP) : 388 x 595 x 400 mm
- Poids net : 18,5 kg

FOURS MICRO-ONDES POSE LIBRE



HMBM2070B1 (Code 720115)
- Pose libre, blanc
- Capacité 20 L
- Puissance nominale 1050 W
- **Puissance restituée 700 W**
- Contrôle par manettes
- 5 niveaux de puissance
- **Minuterie 35 min max**
- lumière intérieure
- Cavité peinte
- Bouton d'ouverture de porte
- Porte verre noir
- Plateau verre 255 mm
- Déballé (HxLxP) : 259 x 440 x 358 mm
- Poids net : 10,7 kg



HMGM2080X1 (Code 720116)
- Pose libre, inox
- Capacité 20 L
- Puissance nominale 1250 W
- **Puissance restituée 800 W**
- **Puissance Gril 1000 W**
- Contrôle par manettes
- 5 niveaux de puissance
- **Minuterie 35 min max**
- lumière intérieure
- Cavité peinte
- Poignée métal
- Porte plein verre noir
- Plateau verre 255 mm
- Déballé (HxLxP) : 259 x 440 x 334 mm
- Poids net : 11,4 kg



HMGM2590N1 (Code 720326)
- Pose libre, noir
- Micro onde posable noir
- Capacité : 25 l
- Puissance nominale 1250 W
- Puissance restituée 900 W
- **Puissance Gril 1000 W**
- Contrôle par manettes + boutons
- 5 niveaux de puissance
- 8 programmes automatiques
- **Minuterie 95 min max**
- Signal fin de cuisson
- Lumière intérieure
- Cavité peinte
- Poignée métal
- Porte plein verre noir
- Plateau verre 288 mm
- Déballé (HxLxP) : 280 x 469 x 377 mm
- Poids net : 12,5 kg

PLAQUE MIXTE GAZ-INDUCTION

GAZ-INDUCTION



HTY2MGI80V1 (Code 720333)
- Table 2 foyers gaz / 2 foyers induction
  AVG : 1800 W - ARG : 1500 W (18 cm x 2)
  AVD : 1750 W (semi-rapide)
  ARD : 3000 W (rapide)
- **Puissance totale 3300 W induction et 3750 W gaz**
- Minuterie 99 min pour l'induction
- Allumage une main
- Sécurité par thermocouples (gaz)
- 2 manettes (gaz)
- Commandes sensitives (induc)
- Câble installé avec sa prise
- Monté en gaz naturel
  (injecteurs gaz bouteille fournis)
- Déballé (HxLxP) : 105 x 590 x 520 mm
- Poids net : 12,6 kg

PLAQUES ÉMAIL/INOX GAZ

INOX-GAZ



HTA4MG75X1 (Code 720075)
- 4 foyers - Inox
- AVG : 3000 W - ARG : 1750 W
- AVD : 1000 W - ARD : 1750 W
- **Puissance totale 7500 W**
- **Allumage une main**
- Thermocouples de sécurité
- Livré monté en gaz naturel, injecteurs butane / propane fournis
- 2 grilles en émail
- Câble installé avec sa prise
- Déballé (HxLxP) : 85 x 590 x 500 mm
- Poids net : 7 kg

Existe en blanc HTA4MG75B1 (code 720076)
Existe en noir HTA4MG75N1 (code 720077)

INOX-GAZ



HTA2MG40X1 (Code : 720073)
- 2 foyers - Inox
- AV : rapide 1000 W
- AR : auxiliaire 3000 W
- **Puissance totale 4000 W**
- **Allumage une main**
- Thermocouples de sécurité
- Livré monté en gaz naturel, injecteurs butane / propane fournis
- 1 grille émail
- Câble installé avec sa prise
- Déballé (HxLxP) : 84 x 300 x 510 mm
- Poids net : 5,2 kg

PLAQUES VERRE-GAZ

VERRE-GAZ



HTA4MG75V1 (Code 720078)
- 4 foyers table en verre
- AVG : 3000 W - ARG : 1750 W
- AVD : 1000 W - ARD : 1750 W
- **Puissance totale : 7500 W**
- Allumage une main
- Thermocouples de sécurité
- Livré monté en gaz naturel, injecteurs butane / propane fournis
- 4 grilles émail
- Câble installé avec prise
- Déballé (HxLxP) : 86 x 600 x 500 mm
- Poids net : 10,5 kg

VERRE-GAZ



HTA3MG65V1 (Code : 720114)
- 3 foyers table en verre
- Gauche : triple couronne, 3800 W
- AVD : 1000 W - ARD : 1750 W
- **Puissance totale : 6550 W**
- Allumage une main
- Thermocouples de sécurité
- Livré monté en gaz naturel, injecteurs butane / propane fournis
- 3 grilles émail
- Câble installé avec sa prise
- Déballé (HxLxP): 86 x 600 x 500 mm
- Poids net : 10,5 kg

VERRE-GAZ



HTA2MG40VF1 (Code : 720074)
- 2 foyers table en verre
- AV : 1000 W - AR : 3000 W
- **Puissance totale : 4000 W**
- Allumage une main
- Thermocouples de sécurité
- Livré monté en gaz naturel, injecteurs butane / propane fournis
- **2 grilles en fonte**
- Câble installé avec sa prise
- Déballé (HxLxP): 94.4 x 300 x 510 mm
- Poids net : 8 kg

PLAQUES ÉLECTRIQUES

ÉLECTRIQUE



HTT4MF55X1 (Code 720081)
- 4 foyers / 4 manettes - Inox
- AVG : 2000 W - ARG : 1000
- AVD : 1000 W - ARD : 1500 W
- **Puissance totale : 5500 W**
- 6 niveaux de cuisson
- **Indicateur de chaleur résiduelle**
- Câble 1 mètre installé, prêt à brancher
- Déballé (HxLxP) : 55 x 590 x 510 m
- Poids net : 8,4 kg

ÉLECTRIQUE



HTT2MF30X1 (Code : 720080)
- 2 foyers / 3 manettes - Inox
- AV : 1000 W
- AR : 2000 W
- **Puissance totale : 3000 W**
- 6 niveaux de cuissons
- **Minuterie 99 min**
- **Indicateur de chaleur résiduelle**
- Câble 1 mètre installé, prêt à brancher
- Déballé (HxLxP) : 40 x 510 x 290 mm
- Poids net : 5,2 kg

LES 5 AVANTAGES DES INDUCTIONS & VITROCÉRAMIQUES HELVETIA

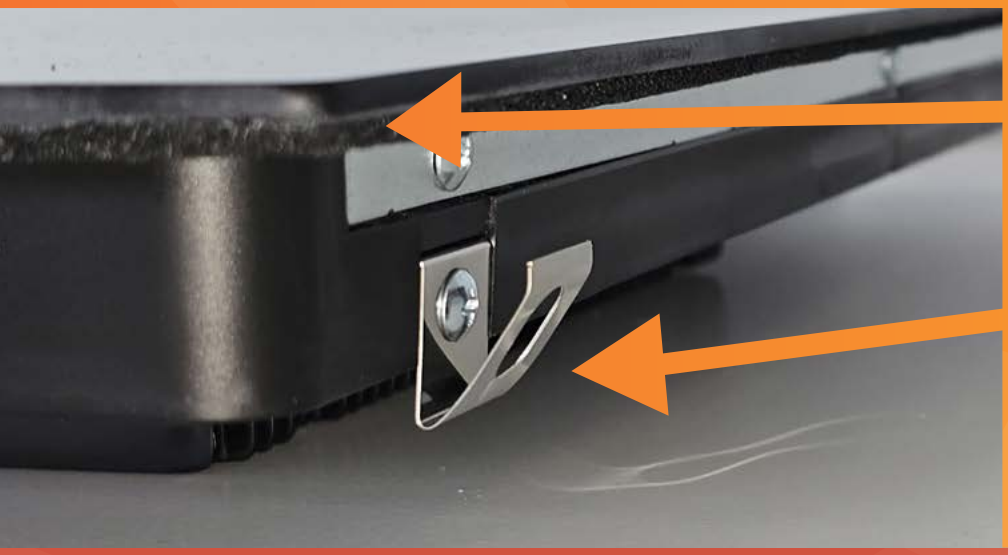

1 - PRÊTES À POSER !

Grâce aux clips et aux joints posés en usine, les tables induction ou vitrocéramique peuvent être directement installées sans besoin de fixations ou d'étanchéité particulière.

Le démontage est tout aussi facile.

Prêtes à poser, c'est un **gain de temps** considérable et une sécurité d'installation assurée.

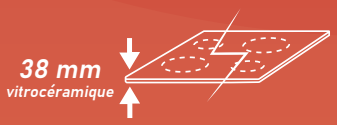

2 - TAILLE SLIM *(vitrocéramiques)*

UN GAIN D'ESPACE & DE SÉCURITÉ !

Les plaques vitrocéramique à **commandes sensitives** bénéficient d'une faible hauteur d'encastrement de 38 mm sous le verre ; l'espace ainsi optimisé laisse davantage de place pour les tiroirs ou augmente au besoin la distance et donc la sécurité thermique avec le réfrigérateur situé en dessous. Les plaques dotées de **manettes** ont, quant à elles, une hauteur standard.



3 - COUPE-CIRCUIT

POUR LES MARCHÉS IMMOBILIER SPÉCIFIQUES

Pour répondre au cahier des charges des chantiers étudiants, EPHADS, etc... il existe dans chaque configuration (2, 3, 4 zones inductions ou vitrocéramiques) une variante avec un coupe-circuit qui éteint le(s) foyer(s), en cas d'absence d'interactions par l'utilisateur **au bout de 30 min.**

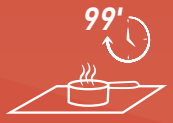

4 - MINUTERIE INDIVIDUELLE

POUR UNE CUISSON AJUSTÉE

Chaque table (sauf les modèles équipés d'un coupe-circuit) bénéficie d'une **minuterie individuelle** sur chaque foyer, permettant un respect parfait des préconisations de cuisson.

5 - DÉTECTION DES PETITS FORMATS

POUR UNE UTILISATION DE TOUS LES GABARITS

Les plaques inductions peuvent détecter les petites casseroles, cafetières à moka, etc... **à partir de 8 cm de diamètre**. Ce qui permet d'augmenter l'efficacité de la cuisson tout en économisant de l'énergie.



TABLES INDUCTIONS

- 4 FOYERS

MINUTERIE



HTR4I72B4V1 (Code 720070)
- 4 foyers, **4 boosters, sensitif**
- AVD et ARG : 16 cm / 1200 W / 1500 W
- AVG et ARD : 18 cm / 1800 W / 2200 W
- **Puissance maximale 7200 W**
- 9 niveaux de cuisson
- **4 minuteries indépendantes 99 min**
- **Sécurités :** indicateurs chaleur résiduelle, détecteur petits objets, débordement, surtension, surchauffe
- Câble 1 m insallé, prêt à brancher
- Déballé (HxPxL) : 63 x 590 x 520 mm
- Poids net : 7,8 kg

COUPE-COURANT SENSITIVE

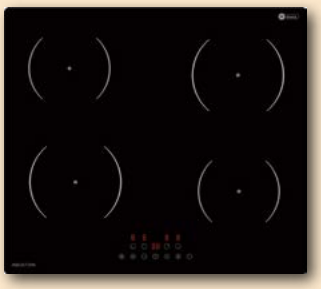

HTR4I72B4V2 (Code 720071)
- 4 foyers, **4 boosters, sensitif**
- AVD et ARG : 16 cm / 1200 W / 1500 W
- AVG et ARD : 18 cm / 1800 W / 2200 W
- **Puissance maximale 7200 W**
- 9 niveaux de cuisson
- **Coupure automatique 30 min**
- **Sécurités** : indicateurs chaleur résiduelle, détecteur petits objets, débordement, surtension, surchauffe
- Câble 1 m insallé, prêt à brancher
- Déballé (HxPxL) : 63 x 590 x 520 mm
- Poids net : 7,8 kg

COUPE-COURANT MANETTE

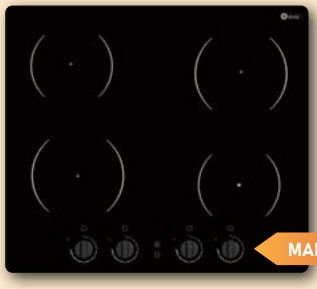

MANETTES

HTR4MI60V2 (Code 720072)
- 4 foyers / 4 manettes
- AVG : 18 cm / 1800 W - ARG : 16 cm / 1200 W
- ARD : 18 cm / 1800 W - AVD : 16 cm / 1200 W
- **Puissance totale 6000 W**
- 9 niveaux de cuisson
- **Coupure automatique 30 min**
- **Sécurités** : indicateurs chaleur résiduelle, détecteur petits objets, débordement, surtension, surchauffe
- Câble 1 m insallé, prêt à brancher
- Déballé (HxLxP) : 63 x 590 x 520 mm
- Poids net : 9,5 kg

- 3 FOYERS

MINUTERIE



HTR3I69B3V1 (Code 720054)
- 3 foyers, **3 boosters, sensitif**
- AVG : 18 cm / 1800 W / 2200 W
- ARG : 16 cm / 1200 W / 1500 W
- Droite : 28 cm / 2500 W / 3600 W
- **Puissance totale 6900 W**
- 9 niveaux de cuisson
- **3 minuteries indépendantes 99 min**
- **Sécurités** : Indicateurs chaleur résiduelle, détecteur petits objets, débordement, surtension, surchauffe
- Câble 1 m insallé, prêt à brancher
- Déballé (HxLxP) : 63 x 590 x 520 mm
- Poids net : 7,8 kg

COUPE-COURANT SENSITIVE



HTR3I69B3V2 (Code 720068)
- 3 foyers, **3 boosters, sensitif**
- AVG : 18 cm / 1800 W / 2200 W
- ARG : 16 cm / 1200 W / 1500 W
- Droite : 28 cm / 2500 W / 3600 W
- **Puissance totale 6900 W**
- 9 niveaux de cuisson
- **Coupure automatique 30 min**
- **Sécurités** : Indicateurs chaleur résiduelle, détecteur petits objets, débordement, surtension, surchauffe
- Câble 1 m insallé, prêt à brancher
- Déballé (HxLxP) : 63 x 590 x 520 mm
- Poids net : 7,8 kg

COUPE-COURANT MANETTE

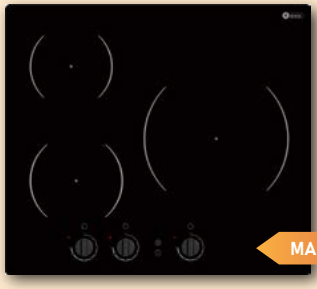

MANETTES

HTR3MI56V2 (Code 720069)
- 3 foyers / 3 manettes
- AVG : 18 cm / 1800 W
- ARG : 16 cm / 1200 W
- Droite : 28 cm / 2600 W
- **Puissance totale 5600 W**
- 9 niveaux de cuisson
- **Coupure automatique 30 min**
- **Sécurités** : Indicateurs chaleur résiduelle, détecteur petits objets, débordement, surtension, surchauffe
- Câble 1 m insallé, prêt à brancher
- Déballé (HxLxP) : 63 x 590 x 520 mm
- Poids net : 7,8 kg

- DOMINOS

MINUTERIE

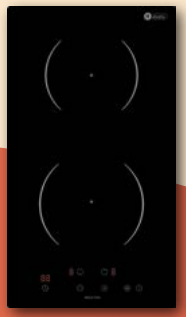

HTR2I29V1 (Code 720045)
- 2 foyers / sensitif
- AR : 1,2 kW / 16 cm - AV : 1,8 kW / 18 cm
- **Puissance totale 3000 W**
- 9 niveaux de cuisson
- **Minuteries indépendantes 99 min**
- **Sécurités** : Indicateurs chaleur résiduelle, détecteur petits objets, débordement, surtension, surchauffe
- Câble 1 m installé avec prise
- Déballé (HxLxP) : 63 x 290 x 520 mm
- Poids net : 4,2 kg

COUPE-COURANT SENSITIVE

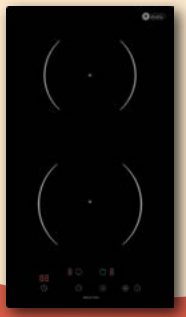

HTR2I29V2 (Code 720056)
- 2 foyers / sensitif
- AR : 1,2 kW / 16 cm - AV : 1,8 kW / 18 cm
- **Puissance totale 3000 W**
- 9 niveaux de cuisson
- **Coupure automatique 30 min**
- **Sécurités** : Indicateurs chaleur résiduelle, détecteur petits objets, débordement, surtension, surchauffe
- Câble 1 m installé avec prise
- Déballé (HxLxP) : 63 x 290 x 520 mm
- Poids net : 4,2 kg

COUPE-COURANT MANETTE

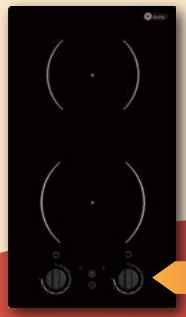

MANETTES

HTR2MI29V2 (Code 720067)
- 2 foyers / 2 manettes
- AR : 1,2 kW / 16 cm - AV : 1,8 kW / 18 cm
- **Puissance totale 3000 W**
- 9 niveaux de cuisson
- **Coupure automatique 30 min**
- **Sécurités** : Indicateurs chaleur résiduelle, détecteur petits objets, débordement, surtension, surchauffe
- Câble 1 m installé avec prise
- Déballé (HxLxP) : 63 x 290 x 520 mm
- Poids net : 4,2 kg

Toutes ces tables sont livrées avec les agrafes, les joints et le câble installés.

PLAQUES VITROCÉRAMIQUES

- 4 FOYERS



HTR4V60V3 (Code : 720220)
- 4 foyers / sensitif
- AVG : 20 cm / 1800 W - ARG : 16,5 cm / 1200 W
- AVD : 16,5 cm / 1200 W - ARD : 20 cm / 1800 W
- **Puissance totale 6000 W**
- 9 niveaux de cuisson
- **Minuteries indépendantes 99 min**
- **Sécurités** : Indicateurs chaleur résiduelle, détecteur petits objets, débordement, surtension, surchauffe
- Câble 1 m installé, prêt à brancher
- Déballé (HxLxP) : 42 x 590 x 520 mm
- Poids net : 8 kg



HTR4V60V4 (Code 720221)
- 4 foyers / sensitif
- AVG : 20 cm / 1800 W - ARG : 16,5 cm / 1200 W
- AVD : 16,5 cm / 1200 W - ARD : 20 cm / 1800 W
- **Puissance totale 6000 W**
- 9 niveaux de cuisson
- **Coupure automatique 30 min**
- **Sécurités** : Indicateurs chaleur résiduelle, détecteur petits objets, débordement, surtension, surchauffe
- Câble 1 m installé, prêt à brancher
- Déballé (HxLxP) : 42 x 590 x 520 mm
- Poids net : 8 kg



HTR4MV60V2 (Code 720066)
- 4 foyers / 4 manettes
- AVG : 20 cm / 1800 W - ARG : 16,5 cm / 1200 W
- AVD : 16,5 cm / 1200 W - ARD : 20 cm / 1800 W
- **Puissance totale 6000 W**
- 9 niveaux de cuisson
- **Coupure automatique 30 min**
- **Sécurités** : Indicateurs chaleur résiduelle, détecteur petits objets, débordement, surtension, surchauffe
- Câble 1 m installé, prêt à brancher
- Déballé (HxLxP) : 50 x 590 x 520 mm
- Poids net : 8 kg

- 3 FOYERS



HTR3V57TRV3 (Code : 720218)
- 3 foyers / sensitif
- AVG : 1800 W / 20 cm
- ARG : 1200 W / 16,5 cm
- **Droite : 750-2650-2700W / 14-22-30 cm**
- **Puissance totale 5700 W max**
- 9 niveaux de cuisson
- **Minuteries indépendantes 99 min**
- **Sécurités** : Enfant, indicateurs chaleur résiduelle, débordement, surtension, anti-surchauffe
- Câble 1 m installé, prêt à brancher
- Déballé (HxLxP) : 42 x 590 x 520 mm
- Poids net : 8 kg

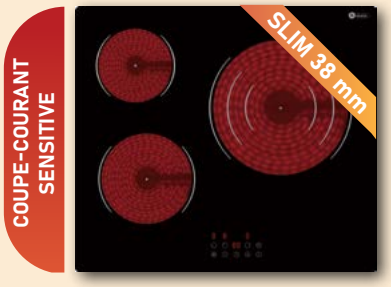

HTR3V57TRV4 (Code : 720219)
- 3 foyers / sensitif
- AVG : 1800 W / 20 cm
- ARG : 1200 W / 16,5 cm
- **Droite : 750-2650-2700W / 14-22-30 cm**
- **Puissance totale 5700 W max**
- 9 niveaux de cuisson
- **Coupure automatique 30 min**
- **Sécurités :** Enfant, indicateurs chaleur résiduelle, débordement, surtension, anti-surchauffe
- Câble 1 m installé, prêt à brancher
- Déballé (HxLxP) : 42 x 590 x 520 mm
- Poids net : 8 kg

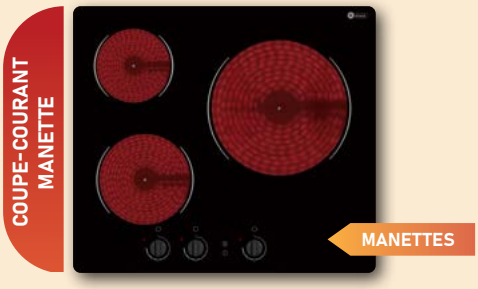

HTR3MV57V2 (Code : 720332)
- 3 foyers / manettes
- AVG : 1800 W / 20 cm
- ARG : 1200 W / 16,5 cm
- **Droite : 2700W / 30 cm**
- **Puissance totale 5700 W**
- 9 niveaux de cuisson
- **Coupure automatique 30 min**
- **Sécurités** : Indicateurs chaleur résiduelle, débordement, surtension, anti-surchauffe
- Câble 1 m installé, prêt à brancher
- Déballé (HxLxP) : 50 x 590 x 520 mm
- Poids net : 8 kg

- DOMINO



HTR2V30V3 câblé avec prise, (Code 720233)
HTR2V30V3S câblé sans prise, (Code 720357)
- 2 foyers / sensitif
- AR : 1800 W / 20 cm
- AV : 1200 W / 16,5 cm
- **Puissance totale 3000 W**
- 9 niveaux de cuisson
- **Minuteries indépendantes 99 min**
- **Sécurités :** Enfant, indicateurs chaleur résiduelle, débordement, surtension, anti-surchauffe
- Câble 1 m installé
- Déballé (HxLxP) : 42 x 290 x 520 mm
- Poids net : 4,5 kg



HTR2V30V4 (Code 720234)
- 2 foyers / sensitif
- AR : 1800 W / 20 cm
- AV : 1200 W / 16,5 cm
- **Puissance totale : 3000 W**
- 9 niveaux de cuisson
- **Coupure automatique 30 min**
- **Sécurités** : Enfant, indicateurs chaleur résiduelle, débordement, surtension, anti-surchauffe
- Câble 1 m installé avec prise
- Déballé (HxLxP) : 42 x 290 x 520 mm
- Poids net : 4,5 kg



HTR2MV30V2 (Code 720062)
- 2 foyers / 2 manettes
- AR : 1800 W / 20 cm
- AV : 1200 W / 16,5 cm
- **Puissance totale 3000 W**
- 9 niveaux de cuisson
- **Coupure automatique 30 min**
- **Sécurités :** Indicateurs chaleur résiduelle, débordement, surtension anti-surchauffe
- Câble 1 m installé avec prise
- Déballé (HxLxP) : 50 x 290 x 520 mm
- Poids net : 4,5 kg

Toutes ces tables sont livrées avec les agrafes, les joints et le câble installés.
Les 38 mm correspondent à la hauteur d'encastrement (sous le verre).

TABLES GRANDE LARGEUR HELVETIA

TABLES INDUCTIONS

Nos deux tables INDUCTION grande largeur bénéficient d'une installation encastrée AUX MÊMES DIMENSIONS qu'une table 59 cm x 52 cm.

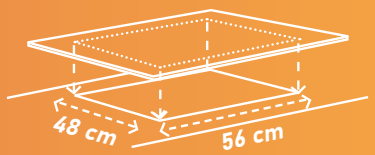

MINUTERIE

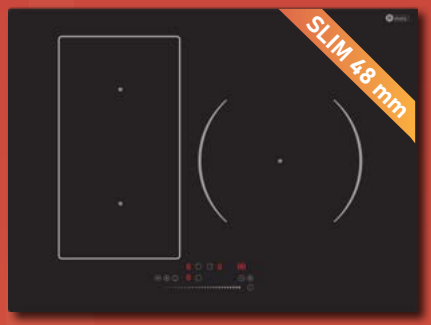

HTR3I72B3V7 (Code 720349)
- 3 foyers, **3 boosters, sensitif**
- AVG : 19 cm / 1800 W / 2200 W } bridge
- ARG : 19 cm / 1800 W / 2200 W
- Droite : 28 cm / 2500 W / 3600 W
- **Puissance totale 7200 W**
- 9 niveaux de cuisson
- **Minuterie individuelle 99 min**
- **Sécurités** : Enfant, indicateurs chaleur résiduelle, débordement, surtension, anti-surchauffe
- Câble installé avec sa prise
- Déballé (HxLxP) : 53 x 700 x 520 mm
- Poids net : 7,8 kg

MINUTERIE

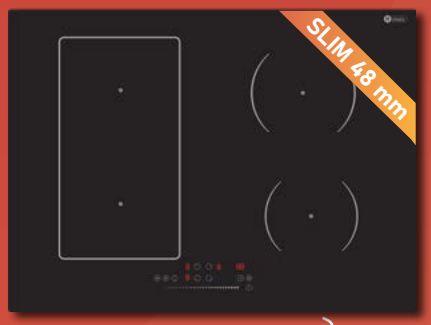

HTR4I72B4V7 (Code 720350) } bridge
- 4 foyers, **4 boosters, sensitif**
- AVG : 19 cm / 1800 W / 2200 W
- ARG : 19 cm / 1800 W / 2200 W
- AVD : 16 cm / 1200 W / 1500 W
- ARD : 18 cm / 1800 W/ 2200
- **Puissance totale 7200 W**
- 9 niveaux de cuisson
- **Minuterie individuelle 99 min**
- **Sécurités** : Enfant, indicateurs chaleur résiduelle, débordement, surtension, anti-surchauffe
- Câble installé avec sa prise
- Déballé (HxLxP) : 53 x 700 x 520 mm
- Poids net : 9,5 kg

TABLE VITROCÉRAMIQUE

MINUTERIE

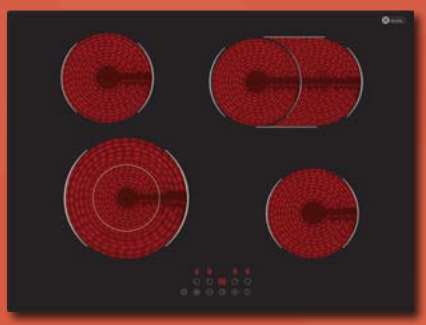

HTR4V66DR2V5 (Code 720351)
- 5 foyers, **sensitif**
- AVG (rings) : 23 cm / 1800 W
- ARG : 16 cm / 1200 W
- AVD : 28 cm / 1200 W
- ARD : 16 x 27 cm / 1000 W / 2000 W
- **Puissance totale : 6600 W**
- 9 niveaux de cuisson
- **Minuterie individuelle 99 min**
- **Sécurités** : Enfant, indicateurs chaleur résiduelle, débordement, surtension, anti-surchauffe
- Câble 1 mètre disponible
- Déballé (HxLxP) : 50 x 770 x 520 mm
- Poids net : 9,5 kg

TABLE VERRE-GAZ



HTA5MG113V1 (code : 720079)
- 5 foyers
- AVG : 1000 W - ARG : 3000 W
- Foyer central : 3800 W AVD : 1750 W
- ARD : 1750 W
- **Puissance totale : 11 200 W**
- Allumage une main
- Thermocouples de sécurité
- Contrôle manette
- Livré monté en gaz naturel, injecteurs butane/propane fournis
- 4 grilles émail
- Câble installé avec sa prise
- Déballé (HxLxP) : 99 x 700 x 500 mm
- Poids net : 14,5 kg

TABLES AVEC HOTTE INTÉGRÉE

HAUTEUR 24 CM

DOMINO



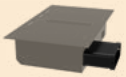

FOURNIE AVEC SA BUSE D'ÉVACUATION
(90 / 220 / 185 mm)
Code 720344

HTHR2I34B2V1 (Code : 720283)
- Induction 2 foyers / 2 boosters
- 2 foyers carrés : 19 x 19 cm / 1800 W / 2200 W
- Bridge : 39 x 19 cm / 3000 W / 3500 W
- **Puissance totale table 3400 W**
- **Puissante totale hotte 165 W**
- **Puissante total table + hotte 3565 W**
- 9 niveaux de cuisson
- **Mode pause**
- **Minuteries indépendantes 99 min**
- Programmateur à affichage LCD rouge
- Contrôle sensitif
- **1 slider**
- Hotte intégrée 5 niveaux de puissance de **100 à 450 m³/h** max (booster)
- **Classe d'énergie hotte : A**
- Niveau sonore : 73 dB(A) max
- **Sécurités :** indicateurs chaleur résiduelle, minuterie coupe-circuit, détecteur petits objets, débordements, surtension
- Câble 1 m installé, prêt à brancher
- **Filtre à charbon et buse d'évacuation fournis**
- Dimensions d'encastrement : 35 x 49 cm
- Déballé (HxLxP) : 240 x 380 x 520 mm
- Poids net : 12,2 kg

4 FOYERS



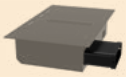

FOURNIE AVEC SA BUSE D'ÉVACUATION
(90 / 220 / 185 mm)
Code 720344

HTHR4I70B4V1 (Code : 720282)
- Induction 4 foyers / 4 boosters
- 4 foyers carrés : 19 x 19 cm / 1800 W / 2200 W
- 2 bridges : 39 x 19 cm / 3000 W / 3500 W
- **Puissance totale table 7000 W**
- **Puissance totale hotte 165 W**
- **Puissance totale table + hotte 7165 W**
- 9 niveaux de cuisson
- **Mode pause**
- **Minuteries indépendantes 99 min**
- Programmateur à affichage LCD rouge
- Contrôle sensitif
- **2 sliders**
- Hotte intégrée 5 niveaux de puissance
- de **100 à 500 m³/h** max (booster)
- **Classe d'énergie hotte : A**
- Niveau sonore : 73 dB(A) max
- **Sécurités :** indicateurs chaleur résiduelle, minuterie coupe-circuit, détecteur petits objets, débordements, surtension
- Câble 1 m installé, prêt à brancher
- **Filtre à charbon et buse d'évacuation fournis**
- Dimensions d'encastrement : 56 x 49 cm
- Déballé (HxLxP) : 240 x 590 x 520 mm
- Poids net : 17,1 kg

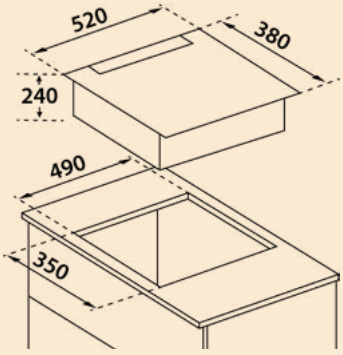

HTHR2I34B2V1

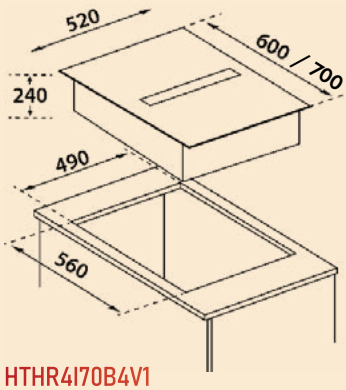

HTHR4I70B4V1
HTHR4I70B4V5

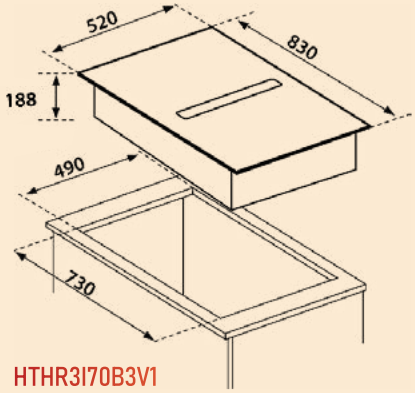

HTHR3I70B3V1

4 FOYERS



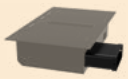

FOURNIE AVEC SA BUSE D'ÉVACUATION
(90 / 220 / 185 mm)
Code 720344

HTHR4I70B4V5 (Code : 720352)
- Induction 4 foyers / 4 boosters
- 4 foyers carrés : 19 x 19 cm / 1800 W / 2200 W
- 2 bridges : 39 x 19 cm / 3000 W / 3500 W
- **Puissance totale table 7000 W**
- **Puissance totale hotte 165 W**
- **Puissance totale table + hotte 7165 W**
- 9 niveaux de cuisson
- **Mode pause**
- **4 minuteries indépendantes 99 min**
- Programmateur à affichage LCD rouge
- Contrôle sensitif
- **2 sliders**
- Hotte intégrée 5 niveaux de puissance de **100 à 500 m³/h** max (booster)
- **Classe d'énergie hotte : A**
- Niveau sonore : 70 dB(A) max
- **Sécurités :** indicateurs chaleur résiduelle, minuterie coupe-circuit, détecteur petits objets, débordements, surtension
- Câble 1 m installé, prêt à brancher
- **Filtre à charbon et buse d'évacuation fournis**
- Dimensions d'encastrement : 56 x 49 cm
- Déballé (HxLxP) : 240 x 700 x 520 mm
- Poids net : 17,1 kg

GAMME EXTRA SLIM

HAUTEUR 18,8 CM (18,4 CM ENCASTRÉE)

3 FOYERS

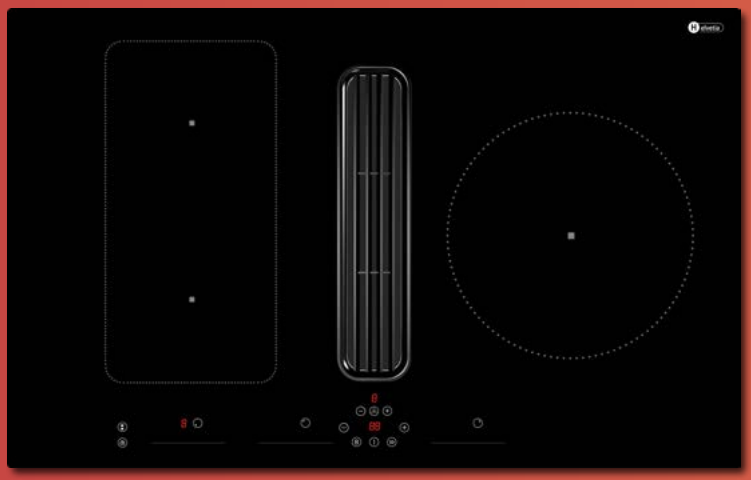

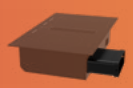

FOURNIE AVEC SA BUSE D'ÉVACUATION
(90 / 220 / 185 mm)
Code 720344

HTHR3I70B3V5 (Code : 720319)
- Induction 3 foyers / 3 boosters
- Gauche : **2 foyers carrés** 19 x 21 cm / 2500 W / 3000 W
- 1 Bridge : 39 x 21 cm / 3000 W / 3500 W
- Droite : Ø 28 cm / 2500W / 3600W
- **Puissance totale table 7000 W**
- **Puissance totale hotte 165 W**
- **Puissance totale table + hotte 7165 W**
- 9 niveaux de cuisson
- **Modes pause et maintien au chaud**
- **3 minuteries indépendantes 99 min**
- Affichage LCD blanc invisible éteint
- Contrôle sensitif
- **3 sliders**
- Hotte intégrée 5 niveaux de puissance de **100 à 550 m³/h** max (booster)
- **Classe d'énergie hotte : A**
- **Commandes sensitives avec un grand slider central**
- Niveau sonore : 73 dB(A) max
- **Sécurités :** Indicateurs chaleur résiduelle, minuterie coupe-circuit, détecteur petits objets, débordements, surtension, enfant
- Câble 1 m installé, prêt à brancher
- **Filtre à charbon et buse d'évacuation fournis**
- Dimensions d'encastrement : 740 x 490 cm
- Déballé (HxLxP) : 188 x 830 x 520 mm
- Poids net : 20 kg

TAILLE EXTRA SLIM

POUR UN ESPACE PLUS GRAND SOUS LE MEUBLE

La hauteur sous verre extra slim (18,4 cm) permet de conserver un espace pour aménager des grands tiroirs ou casseroliers.

La position du tuyau d'évacuation au fond du meuble libère ainsi de l'espace pour l'aménagement.

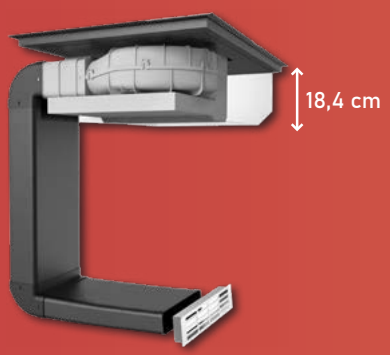

ACCÈS & ENTRETIEN FACILES

POUR UN CONFORT DE NETTOYAGE

Grâce à une grille à fleur du verre et à un bac de récupération d'eau d'accès facile, l'élimination des salissures est rapide et permet de conserver un espace de travail toujours impeccable.

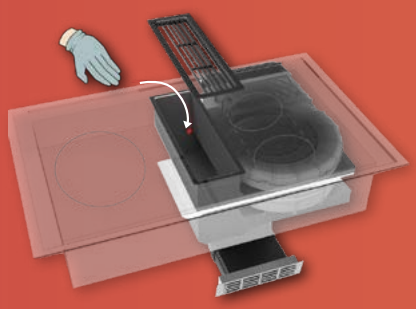

HOMOGÉNÉITÉ DE LA CHALEUR

SUR TOUTE LA SURFACE DU PLAT POUR UNE CUISSON FLEXIBLE ET UNIFORME

Un grand foyer à droite, un double foyer à gauche pourvant se transformer en bridge.

Toutes les dimensions de casseroles sont acceptées, de 8 à 28 cm en utilisation classique, ou de grands plats (type plancha) avec l'utilisation du brigde.



KITS COMPLETS INSTALLATION DES TABLES ASPIRANTES

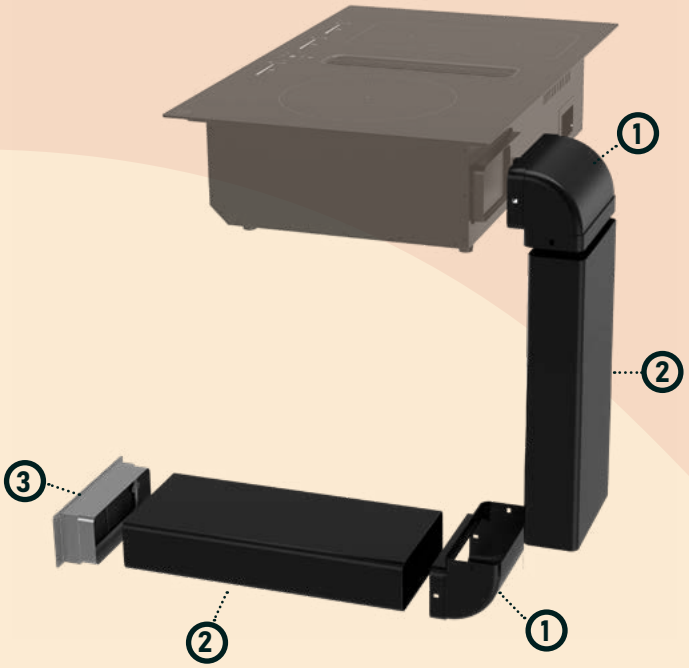

KIT COMPLET 90 mm / 90 mm
Code 720347

Accessoires compris dans le Kit

1		**2 Coudes verticaux** 90/90 x 220 mm
2		**2 Tuyaux d'air** 90 x 220 x 600 mm
3		**1 Grille métal** 90 x 220 mm
	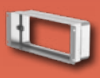	**1 Support filtre à charbon** 90 x 220 mm
		**1 Filtre à charbon** 90 x 220 mm

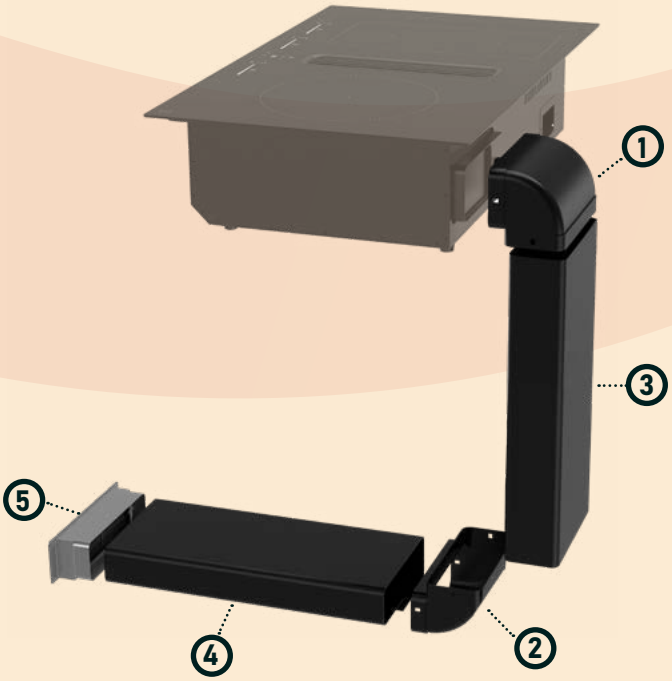

KIT COMPLET 90 mm / 60 mm
Code 720348

Accessoires compris dans le kit :

1		**1 Coude vertical** 90/90 x 220 mm
2		**1 Coude vertical** 90/60 x 220 mm
3	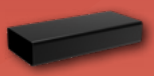	**1 Tuyau d'air** 90 x 220 x 600 mm
4	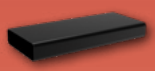	**1 Tuyau d'air** 60 x 220 x 600 mm
5	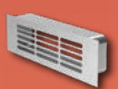	**1 Grille métal** 60 x 220 mm
		**1 Support filtre à charbon** 60 x 220 mm
		**1 Filtre à charbon** 60 x 220 mm

Les accessoires pour l'évacuation verticale sont obligatoirement en 90mm. Seuls certains accessoires de l'évacuation horizontale peuvent bénéficier d'une hauteur réduite de 60 mm.

OU ACCESSOIRES VENDUS INDIVIDUELLEMENT

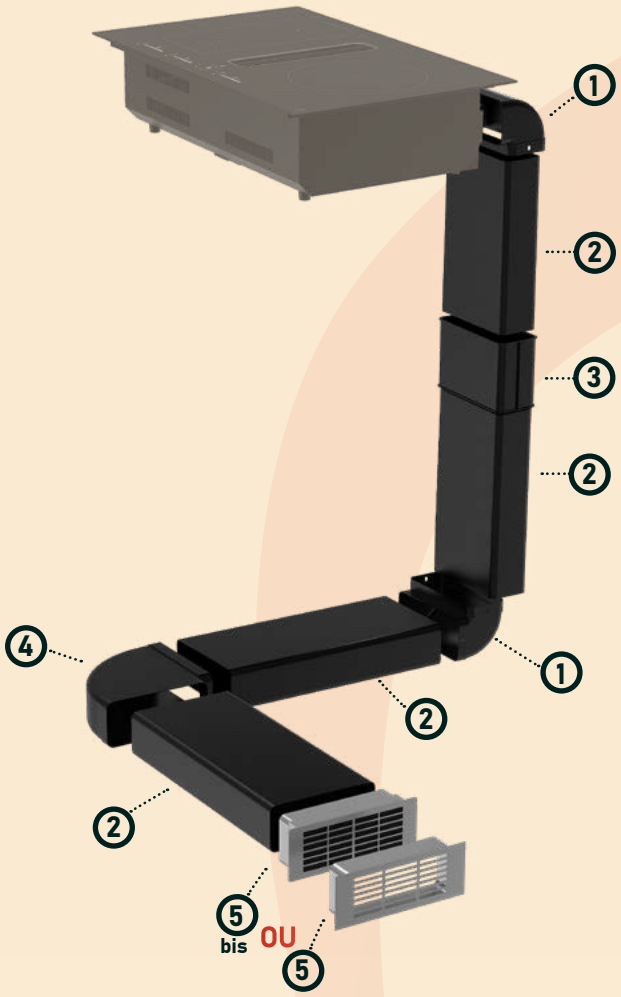

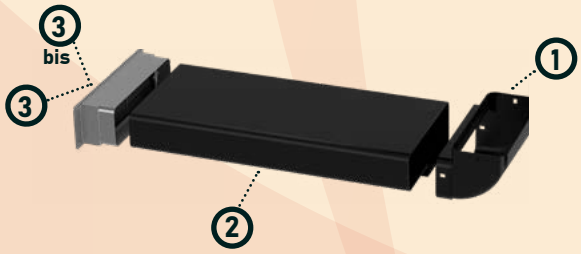

ACCESSOIRES 90 mm

1		**Coude vertical** Code 720337 90/90 x 220 mm
2		**Tuyau d'air** Code 720334 90 x 220 x 600 mm
3		**Raccord** Code 720336 90/90 x 220 mm
4		**Coude horizontal** Code 720339 90/90 x 220 mm
Option 1 (Évacuation) OU Option 2 (Évacuation) — 5	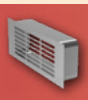	**Grille métal simple** *(non utilisable avec un filtre charbon)* Code 720345 90 x 220 mm
5 bis		**Support filtre à charbon** Code 720341 90 x 220 mm **Filtre à charbon** Code 720340 90 x 220 mm

ACCESSOIRES 60 mm

1		**Coude vertical** Code 720338 90/60 x 220 mm
2		**Tuyau d'air** Code 720335 60 x 220 x 600 mm
Option 1 (Évacuation) OU Option 2 (Évacuation) — 3		**Grille métal simple** *(non utilisable avec un filtre charbon)* Code 720346 60 x 220 mm
3 bis		**Support filtre à charbon** Code 720343 60 x 220 mm **Filtre à charbon** Code 720342 60 x 220 mm

BUSE DE SORTIE POUR VIDE SANITAIRE

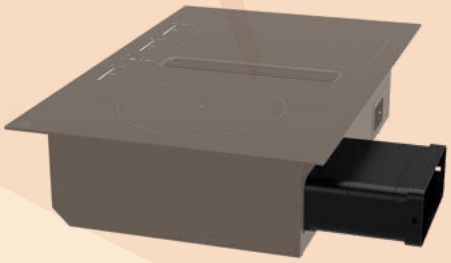

Buse évacuation
Code 720344
90 x 220 x 185 mm

HOTTES

CASQUETTE 13 CM



HCT60C39X1 (Code 720323)
- **Débit : 385 m³/h max**
- 2 moteurs : 60 W
- **Classe énergie C**
- Bruit : 71 dB(A)
- Éclairage : 2 LED de 1,5 W
- Contrôle par 4 boutons sensitifs
- 3 vitesses
- Fonctionne en évacuation ou recyclage
- **Clapet anti-retour**
- **2 filtres anti-graisse fournis***
- **2 filtres à charbon fournis***
- Câble 1 m 20 avec prise
- Déballé (HxLxP) : 130 x 600 x 500 mm
- Poids net : 6,5 kg

Existe en noir HCT60C39N1 (code 720322)
Existe en blanc HCT60C39B1 (code 720321)

SLIM 13 CM
DOUBLE TURBINE !
CONTRÔLE DIGITAL

CASQUETTE 14 CM



HHCR60A31X1 (Code 720185)
- **Débit : 300 m³/h**
- 1 moteur DC x 55 W
- **Classe énergie A +**
- Bruit : 65 dB (A)
- Éclairage : 1 LED 2 W
- Contrôle par boutons push
- 3 vitesses
- Fonctionne en évacuation ou recyclage
- **Clapet anti-retour**
- **2 filtres anti-graisse fournis***
- **1 filtre à charbon fourni***
- Câble 1 m avec prise
- Déballé (HxLxP) : 140 x 600 x 500 mm
- Poids net : 5 kg

Existe en noir HHCR60A31N1 (code 720241)
Existe en blanc HHCR60A31B1 (code 720186)

CLASSE ÉNERGIE A+
FILTRE CHARBON À CASSETTE

CASQUETTE 15 CM



HHCT60C32X1 (Code 720088)
- **Débit : 317 m³/h max**
- 2 moteurs : 60 W
- **Classe énergie C**
- Bruit : 71 dB(A)
- Éclairage : 1 LED 2W
- Contrôle par boutons push
- 3 vitesses
- Fonctionne en évacuation ou recyclage
- **Clapet anti-retour**
- **2 filtres anti-graisse fournis ***
- **2 filtres à charbon fournis***
- Câble 1 m 30 avec prise
- Déballé (HxLxP) : 150 x 600 x 500 mm
- Poids net : 6,6 kg

Existe en noir HHCT60C32N1 (code 720199)

DOUBLE TURBINE !

CASQUETTE 8CM



HHCT60C20X1 (Code 720083)
- **Débit : 195 m³/h max**
- 1 moteur : 85 W
- **Classe énergie C**
- Bruit : 71 dB(A)
- Éclairage : 1 LED 2W
- Contrôle de position par slider
- 3 vitesses
- Fonctionne en évacuation ou recyclage
- **Clapet anti-retour**
- **Filtre papier anti-graisse fourni***
- Filtre à charbon non fourni
- Câble 1 m 30 avec prise
- Déballé (HxLxP) : 80 x 600 x 465 mm
- Poids net : 5 kg

Existe en noir HHCT60C20N1 (code 720084)
Existe en blanc HHCT60C20B1 (code 720082)

CASQUETTE 15 CM



HHCT61C20X1 (Code 720086)
- **Débit : 200 m³/h max**
- 1 moteur : 60 W
- **Classe énergie C**
- Bruit : 71 dB(A)
- Éclairage : 1 LED 2W
- Contrôle par boutons push
- 3 vitesses
- Fonctionne en évacuation ou recyclage
- **Clapet anti-retour**
- **2 filtres anti-graisse fournis***
- **1 filtre à charbon fourni ***
- Câble 1 m 30 avec prise
- Déballé (HxLxP) : 150 x 600 x 500 mm
- Poids net : 5,5 kg

Existe en noir HHCT61C20N1 (code 720087)
Existe en blanc HHCT61C20B1 (code 720085)

GROUPE FILTRANT



HHGR52C61N1 (Code 720355)
- **Débit max : 610 m³/h**
- 1 moteur : 210 W
- **Classe énergie C**
- Bruit max : 69 dB(A)
- Éclairage : 1 LED 1,5 W
- Contrôle par boutons push
- 3 vitesses
- **1 filtre anti-graisse fourni***
- **2 filtres à charbon fournis***
- Diamètre de sortie 150 mm
- Câble 1 m avec prise
- Déballé (HxLxP) : 258 x 520 x 280 mm
- Poids net : 7,8 kg

** Pour le renouvellement, les filtres graisse et à charbon sont disponibles chez notre partenaire EUROSAV, cf dernière page.*

SOMMAIRE

GROUPE FILTRANT



HHGT60B33X1 (Code : 720090)
- **Débit : 330 m³/h max**
- 1 moteur : 65 W
- **Classe énergie B**
- Bruit max : 65 dB(A)
- Éclairage : 2 LED x 2W
- Contrôle par boutons push
- 3 vitesses
- Fonctionne en évacuation ou recyclage
- **Clapet anti-retour**
- **1 filtre anti-graisse fourni***
- **2 filtres à charbon fournis***
- Câble avec prise
- Déballé (HxLxP) : 197 x 600 x 290 mm
- Poids net : 4,8 kg

GROUPE FILTRANT



HHGT52C20S1 (Code : 720237)
- Silver
- **Débit : 200 m³/h max**
- 1 moteur : 60 W
- **Classe énergie C**
- Bruit max : 70 dB(A)
- Éclairage : 2 LED x 2W
- Contrôle par slider
- 3 vitesses
- **1 filtre anti-graisse fourni***
- **Filtre à charbon fourni***
- Évacuation diamètre 120 mm
- Câble avec prise
- Déballé (HxLxP) : 162 x 520 x 296 mm
- Poids net : 6 kg

TIROIR



HHTR60A33X1 (Code : 720238)
- **Débit max : 330 m3/h**
- 1 Moteur AC : 70 W
- **Classe énergie A**
- Avancée de 20 cm
- Commande par boutons
- 1 lumière LED 2W
- Niveau sonore max : 65 dB(A)
- Diamètre évacuation : 150 mm
- **2 Filtres anti-graisse fournis***
- **2 Filtres à charbon fournis***
- Câble 1 m avec prise
- Déballé (LxPxH) : 200 x 600 x 278/472 mm
- Poids net : 6 kg

HOTTE INCLINÉE



HHNT60A163N1 (Code 720329)
- Débit : 625 m³/h max
- 1 Moteur DC : 110 W
- **Classe énergie A+**
- Bruit : 62 dB(A)
- Éclairage : 2 LED 1,5 W
- Contrôle par commandes sensitives
- 5 vitesses
- Fonctionne en évacuation ou recyclage
- **Clapet anti-retour**
- **Filtre anti-graisse alu fourni***
- **Filtre à charbon fourni***
- Cheminée 400 + 400 mm
- Câble 1 m 30 avec prise
- Déballé (HxLxP) : 736/1116 x 600 x 296 mm
- Poids net : 7,4 kg

PYRAMIDE



HHDT60A39X1 (Code 720089)
- Débit : 385 m³/h max
- 1 Moteur DC : 50 W
- **Classe énergie A**
- Bruit : 68 dB(A)
- Éclairage : 1 LED 2W
- Contrôle par boutons push
- 3 vitesses
- Fonctionne en évacuation ou recyclage
- **Clapet anti-retour**
- **2 filtres anti-graisse fournis***
- **2 filtres à charbon fournis***
- Cheminée 400 + 400 mm
- Câble 1 m 30 avec prise
- Déballé (LxPxH) : 600 x 475 x 573 mm
- Poids net : 7 kg

BOX



HHDR60A35X1 (Code 720180)
- **Débit : 350 m³/h max**
- 1 moteur 70 W
- **Classe énergie A**
- Bruit : 63 dB(A)
- Éclairage : 2 LED 1,5 W
- Contrôle par boutons push
- 3 vitesses
- 2 cheminées (hauteur max : 825 mm)
- **2 filtres anti-graisse fournis***
- **2 filtres à charbon fournis***
- Câble 1 m avec prise
- Déballé (LxPxH) : 600 x 450 x 447/855 mm
- Poids net : 9 kg

Existe en noir HHDR60A35N1 (code 720181)

GAMME 90 CM

HOTTE INCLINÉE



HHNT90A163N1 (Code 720330)
- Débit : 625 m³/h max
- 1 Moteur DC : 110 W
- **Classe énergie A+**
- Bruit : 62 dB(A)
- Éclairage : 2 LED 1,5 W
- Contrôle par commandes sensitives
- 5 vitesses
- Fonctionne en évacuation ou recyclage
- **Clapet anti-retour**
- **Filtre anti-graisse fourni***
- **Filtre à charbon fourni***
- Cheminée 400 + 400 mm
- Câble avec prise
- Déballé (LxPxH) : 900 x 296 x 736-1116 mm
- Poids net : 8,8 kg

BOX



HHDR90A35X1 (Code 720182)
- **Débit : 350 m³/h max**
- 1 moteur 70 W
- **Classe énergie A**
- Bruit : 63 dB(A)
- Éclairage : 2 LED x 1,5 W
- Contrôle par boutons push
- 3 vitesses
- 2 cheminées (hauteur max : 825 mm)
- **3 filtres anti-graisse fournis***
- **2 filtres à charbon fournis***
- Câble 1 m avec prise
- Déballé (LxPxH) : 900 x 450 x 447/855 mm
- Poids net : 11 kg

Existe en noir HHDR90A35N1 (code 720183)
Existe en blanc HHDR90A35B1 (code 720217)

Pour le renouvellement, les filtres graisse et à charbon sont disponibles chez notre partenaire EUROSAV, cf dernière page.

RÉFRIGÉRATEURS POSE LIBRE

DOUBLE PORTE



HRHDP206EB1 (Code : 720151)
- Pose Libre - Blanc
- Capacité 206 l net (Ref: 165 l / Cong : 41 l)
- **Classe énergie : E** (176 kWh/an)
- Pouvoir de congélation : 2 kg /24 h
- Autonomie : 12 h
- Classe climatique : ST (+10 à +38°C)
- Niveau sonore : C (40 dB(A))
- Thermostat mécanique
- Dégivrage automatique
- Éclairage LED
- 2 clayettes verre + 1 clayette congel.
- 1 bac à légume, 3 balconnets
- Poignée intégrée / Esthétique sans poignée
- Portes réversibles
- 2 pieds ajustables + 2 roulettes
- Déballé (HxLxP) : 1434 x 550 x 542 mm
- Poids net : 39 kg

Existe en silver HRHDP206DS1 (Code 720360) (en classe D)

TABLE TOP 82,5 CM



HRET4108EB1 (Code 720023)
- Pose Libre - Blanc
- Capacité 108 L = Ref : 95 L / Congel : 13 L
- **Classe énergie : E** (137 kWh/an)
- Pouvoir de congélation : 2 kg / 24h
- Autonomie : 8 h
- Classe climatique : ST (+16 à +38°C)
- Niveau sonore : C (37 dB(A))
- Dégivrage automatique réfrigérateur
- Éclairage
- 1 clayette verre + 1 bac à légumes
- 3 balconnets dont 1 porte bouteilles
- Esthétique sans poignée
- Porte réversible
- 2 pieds ajustables
- Déballé (HxLxP) : 820 x 550 x 570 mm
- Poids net : 26 kg

Existe en silver HRET4108ES1 (Code 720044)
Existe en noir HRET4108EN1 (Code 720055)

LARDER TOP 84,5 CM



HRETL122EB1 (Code 720325)
- Table top larder blanc
- Installation Pose Libre
- 122 litres net
- Classe énergie : E (89 kWh/an)
- Classe climatique : ST (+16 à +38°C)
- Niveau sonore : C (39 dB(A))
- Dégivrage manuel
- Thermostat mécanique
- 2 clayettes verre + 1 bac à légumes
- 3 balconnets
- Poignée intégrée / Esthétique sans poignée
- Porte réversible
- 2 pieds ajustables
- Déballé (HxLxP) : 845 x 560 x 575 mm
- Poids net : 27,5 kg

CÔTÉ VINTAGE





- Pose libre
- Capacité 206 L (Réf : 162 L / Cong : 44 L)
- **Classe énergie E** (180 kWh/an)
- Pouvoir de congélation 2 kg / 24h
- Autonomie 7 h
- Niveau sonore : C (39 dB(A))
- Classe climatique : SN-ST (+16 à +38°C)
- Thermostat mécanique
- Dégivrage automatique réfrigérateur
- Éclairage
- 3 clayettes ref. + 1 clayette cong.
- 3 balconnets
- 2 pieds ajustables
- Déballé (HxLxP) : 1440 x 550 x 600 mm
- Poids : 48 kg

Existe en noir HRDPER206EN1 (Code 720122)
Existe en rouge HRDPER206ER1 (Code 720119)
Existe en light blue HRDPER206ELB1 (Code 720276)
Existe en crème HRDPER206EC1 (Code 720121)
Existe en might green HRDPER206EMG1 (Code 720277)





- Pose Libre
- 300 litres net (Ref : 216 l / Cong : 84 l)
- Classe énergie : E (219 kWh/an)
- Pouvoir de congélation : 4 kg/24h
- Autonomie : 18 h
- Classe climatique : SN/ST (+10/+38°C)
- Niveau sonore : C (41 dB(A))
- Thermostat mécanique
- Froid brassé
- Dégivrage automatique
- Lumière LED
- 2 clayettes verre + 3 balconnets
- 1 bac à légume, 3 tiroirs cong.
- Poignées externes
- 2 pieds ajustables + 2 roulettes
- Déballé (HxLxP) : 1920 x 599 x 628 mm
- Poids net : 63 kg

Existe en crème HRCBGR300PEC1 (Code 720279)
Existe en bleu HRCBGR300PELB1 (Code 720280)
Existe en vert HRCBGR300PEV1 (Code 720281)
Existe en noir HRCBGR300PEN1 (Code 2368660)



RÉFRIGÉRATEURS ENCASTRABLES

SOUS PLAN 82 CM



HRT4HE121E1 (Code: 720100)
- Réfrigérateur avec compartiment 4*
- Intégrable sous-plan, système pantographe
- Capacité 121 L = Réf : 104 L / Cong : 17 L
- **Classe énergie E** (148 kWh/an)
- **Thermostat électronique**
- Pouvoir de congélation 2 kg / 24h
- Autonomie 9 h
- Classe climatique : SN-N-ST (+16°C à +38°C)
- Niveau sonore : C (38 dB(A))
- Dégivrage automatique réfrigérateur
- Éclairage LED
- Alarme porte ouverte
- 1 clayette en verre
- 3 balconnets dont 1 demi
- Porte réversible / Pieds ajustables
- Déballé (HxLxP) : 595x 545 x 818 mm
- Poids net : 30 kg

COLONNE 88 CM



HRT4AE118E1 (Code 720101)
- Réfrigérateur avec compartiment 4*
- Encastrable en colonne par glissières
- Capacité 118 L = Réf : 104 L / Cong : 14 L
- **Classe énergie E** (142 kWh/an)
- **Thermostat électronique**
- Pouvoir de congélation : 2 kg / 24h
- Autonomie 10h
- Classe climatique ST (+16°C à +38°C)
- Niveau sonore : C (39 dB(A))
- Dégivrage automatique réfrigérateur
- Lumière LED
- 2 clayettes + 1 bac à légumes
- 3 balconnets
- Porte réversible / Pieds ajustables
- Déballé (HxLxP) : 890 x 540 x 540 mm
- Poids net : 29 kg

COLONNE 122 CM



HRSPAE181E1 (Code 720102)
- Réfrigérateur avec compartiment 4*
- Encastrable en colonne par glissières
- Capacité 181 L - Réf : 167 L / Cong : 14 L
- **Classe énergie E** (146 kWh/an)
- Pouvoir de congélation : 2 kg / 24h
- Autonomie 6,5 h
- Niveau sonore : C (39 dB(A))
- Dégivrage automatique réfrigérateur
- Classe climatique : N-ST (+16 à +38°C)
- Éclairage LED
- 3 clayettes + 1 bac à légume
- 3 balconnets
- Porte réversible
- Pieds ajustables
- Déballé (HxLxP) : 1230 x 540 x 540 mm
- Poids net : 36 kg

COLONNE 178 CM



HRCBAE249D1 (Code 720112)
- Réfrigérateur Combiné
- Encastrable en colonne par glissières
- Capacité 249 L (Ref : 179 L / Cong : 70 L)
- **Classe énergie : D** (173 kWh/an)
- Pouvoir de congélation : 3,2 kg / 24h
- Autonomie 10 h
- Niveau sonore : C (39 dB(A))
- Dégivrage automatique réfrigérateur
- Classe climatique : ST (+16 à +38°C)
- Éclairage
- 3 clayettes verre + 3 balconnets
- 1 bac à légume, 3 tiroirs congélateur
- Portes réversibles
- Pieds ajustables
- Déballé (HxLxP) : 1780 x 540 x 540 mm
- Poids net : 53 kg

CAVES À VIN SOUS PLAN



HWTS217GN (Code : 720215)
- Cave à vin porte verre noir
- Installation sous plan
- 2 zones - **17 bouteilles***
- Zone supérieure : 6 bouteilles
- Zone inférieure : 11 bouteilles
- Consommation: 135 kWh/an - **Classe G**
- Niveau sonore : 39 dB(A) - Classe C
- Volume utile : 52 L
- Classe climatique : SN/ST (+10/+38°C)
- **5 clayettes bois**
- Contrôle sensitif avec affichage LED
- Température réglable de +5 à +22°C
- 2 Lumières LED blanche
- Porte réversible
- Poignée externe noire
- Déballé (HxLxP) : 820 x 295 x 570 mm
- Poids net : 28 kg

2 ZONES | SN/ST | 39 dB



HWTS246GN (Code : 720105)
- Cave à vin porte verre noir
- Installation sous plan
- 2 zones - **46 bouteilles***
- Zone supérieure : 16 bouteilles
- Zone inférieure : 30 bouteilles
- Consommation: 144kWh/an - **Classe G**
- Niveau sonore : 41 dB(A) - Classe C
- Volume utile : 129 L
- Classe climatique : SN/ST (+10/+38°C)
- **5 clayettes bois**
- Contrôle sensitif avec affichage LED
- Température réglable de +5 à +22°C
- 2 Lumières LED blanche
- Porte réversible
- Poignée externe en inox
- Déballé (HxLxP) : 820 x 595 x 570 mm
- Poids net : 42,4 kg

2 ZONES | SN/ST | 41 dB

CAVES À VIN COLONNE



HWTE128GN (Code : 720103)
- Cave à vin porte verre noir
- Installation en colonne
- 1 zone - **28 bouteilles***
- Consommation: 135 kWh/an - **Classe G**
- Niveau sonore : 40 dB(A) - Classe C
- Volume utile : 62 L
- Classe climatique : SN/ST (+10/+38°C)
- **2 clayettes bois**
- Contrôle sensitif avec affichage LED
- Température réglable de +5 à +20°C
- Lumière LED blanche
- Porte réversible
- Poignée externe en inox
- Déballé (HxLxP) : 455 x 590 x 563 mm
- Poids net : 26,6 kg

1 ZONE | SN/ST | 41 dB



HWTE236GN (Code : 720104)
- Cave à vin porte verre noir
- Installation en colonne
- 2 zones - **36 bouteilles***
- Consommation: 140 kWh/an - **Classe G**
- Niveau sonore : 40 dB(A) - Classe C
- Volume utile : 92 L
- Classe climatique : SN/ST (+10/+38°C)
- **3 clayettes bois**
- Contrôle sensitif avec affichage LED
- Température réglable de +5 à +22°C
- Lumière LED blanche
- Porte réversible
- Poignée externe en inox
- Déballé (HxLxP) : 595 x 590 x 563 mm
- Poids net : 33,2 kg

2 ZONES | SN/ST | 40 dB | 50%



HWTE257GN (Code : 720216)
- Cave à vin porte verre noir
- Installation en colonne
- 2 zones - **57 bouteilles***
- Consommation: 148 kWh/an - **Classe G**
- Niveau sonore : 40 dB(A) - Classe C
- Volume utile : 145 L
- Classe climatique : SN/ST (+10/+38°C)
- **5 clayettes bois coulissantes 50%**
- Contrôle sensitif avec affichage LED
- Température réglable de +5 à +22°C
- Lumière LED blanche
- Porte réversible
- Poignée externe en inox
- Déballé (HxLxP) : 885 x 590 x 563 mm
- Poids net : 42 kg

2 ZONES | SN/ST | 40 dB | 50%

** en bouteilles de bordeaux standard*

LAVE-VAISSELLE

POSE LIBRE 60 CM



HV6G1347EB1 (Code : 720257)
- Pose libre
- 60 cm - Bandeau blanc
- **13 couverts**
- **Classe énergie E** (93 kWh/100 cycles)
- Consommation d'eau : 11 L
- Bruit : 47 dB(A) / Classe C
- 2 paniers
- **5 programmes** : Prélavage / Eco / 90 min/ 30 min / Intensif 60°C
- **Fin différée : 1/24 h**
- Option : Demi-charge, séchage extra
- **Sécurités** :Enfant, ouverture de porte, anti-débordement, anti-fuite
- 4 pieds ajustables sur 2 cm
- Déballé (HxLxP) : 845 x 600 x 600 mm
- Poids : 36,5 kg

Existe en noir HV6G1347EN1 (code 720258)
Existe en silver HV6G1347ES1 (code 720259)

POSE LIBRE 45 CM

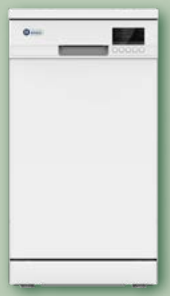

HV4G947EB1 (Code : 720295)
- Pose libre
- 45 cm - Bandeau blanc
- **9 couverts**
- **Classe énergie E** (70 kWh/100 cycles)
- Consommation d'eau : 10 L
- Bruit : 47 dB(A) / Classe C
- 2 paniers
- **5 programmes** : Prélavage / Eco / 90 min / 30 min / Intensif 60°C
- **Départ différé : 1/24 h**
- Option : Demi-charge, séchage extra
- **Sécurités**: Enfant, ouverture de porte, anti-débordement, anti-fuite
- 4 pieds ajustables sur 2 cm
- Déballé (HxLxP) : 845 x 450 x 600 mm
- Poids : 31 kg

Existe en silver HV4G947EB1 (code 720296)

INTÉGRABLE 60 CM



HV6GF1347E1 (Code : 720256)
- Tout intégrable
- 60 cm - Bandeau noir
- **13 couverts**
- **Classe énergie E** (93 kWh/100 cycles)
- Consommation d'eau : 11 L
- Bruit : 47 dB(A) / Classe C
- 2 paniers
- **7 programmes** : Intensif, Eco, Light, Auto, Fragile, 60 min, 90 min
- **Départ différé : 1/24 h**
- Option : Demi-charge, auto-nettoyage
- **Sécurités** :Ouverture de porte, enfant, anti-débordement, anti-fuite
- 4 pieds réglables sur 2 cm
- Déballé (HxLxP) : 815 x 596 x 558 mm
- Poids : 35,6 kg

INTÉGRABLE 45 CM



HV4VF1049E1 (Code : 720132)
- Tout intégrable
- 45 cm - Bandeau blanc
- **10 couverts**
- **Classe énergie E** (76 kWh/100 cycles)
- Consommation d'eau : 11 L
- Bruit : 49 dB(A) / Classe C
- 2 paniers
- **4 programmes** : Intensif, Eco, 50 min, Prélavage
- **Départ différé : 3/6/9h**
- Option : Demi-charge
- **Sécurités** :Ouverture de porte, anti-débordement, anti-fuite
- 4 pieds réglables sur 2 cm
- Déballé (HxLxP) : 820 x 448 x 550 mm
- Poids : 32 kg

LAVE-LINGE POSE LIBRE

POSE LIBRE SLIM





HLMF712AVB1 (Code : 720187)
- Lave linge front blanc
- Installation **pose Libre** (Prof.47 cm)
- 7 kg - 1200 tr/min max
- Volume tambour : 45 l
- **Classe énergie : A** (44 kWh/100 cycles)
- Consommation d'eau : 45 l/cycle
- Niveau sonore : Classe B
- Essorage : 76 dB(A)
- Qualité d'essorage : Classe C
- 15 programmes de lavage dont vapeur
- Affichage écran LCD blanc
- **Départ différée 1-24 h**
- **Options :** Prélavage, Rinçage+, arrêt cuve pleine
- **Sécurités :** ouverture de porte, enfant,
- anti-débordement, anti-balourd, anti-mousse
- 4 pieds réglables sur 2 cm
- Déballé (HxLxP) : 850 x 595 x 465 mm
- Poids net : 60 kg

LAVANTE-SÉCHANTE ENCASTRABLE

ENCASTRABLE



HLSMF864A1 (Code 720096)
- Lavante-séchante - Blanc -
- Insallation **encastrable**
- Capacité 8 kg lavage / 6 kg essorage
- 1400 tr/min
- Volume du tambour 52,7 l
- Classe Énergie : Lavage A, Séchage D
- Consommation d'eau : 57 L/cycle
- **Moteur BLDC**
- 15 programmes : ECO 40-60, Vêtement sport, Rapide, 20°C, Laine, Lavage/Séchage, Jeans, Soin bébé, Coton, 1 heure, rinçage intensif, rinçage et essorage, séchage, essorage, favori
- **Départ différé 1/24 h**
- Option : Rinçage +, Niveau salissure, prélavage
- **Nettoyage tambour**
- 4 pieds réglables
- Déballé (HxLxP) : 825 x 595 x 540 mm
- Poids net : 64 kg

SCHÉMAS D'ENCASTREMENT FOURS, MICRO-ONDES

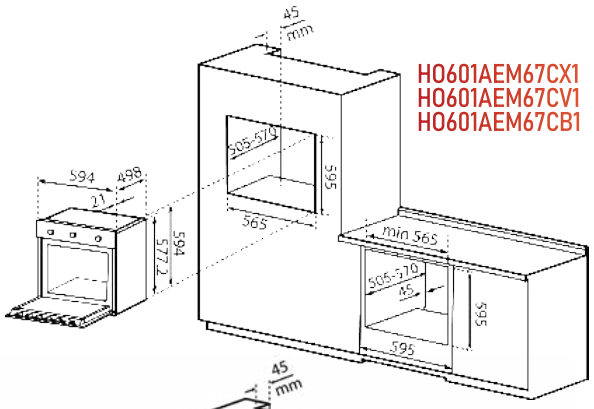

HO601AEM67CX1
HO601AEM67CV1
HO601AEM67CB1



HMBME2080N1

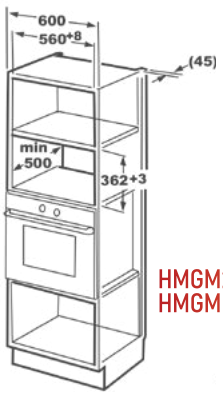

HMGM2080X1
HMGME2590N1

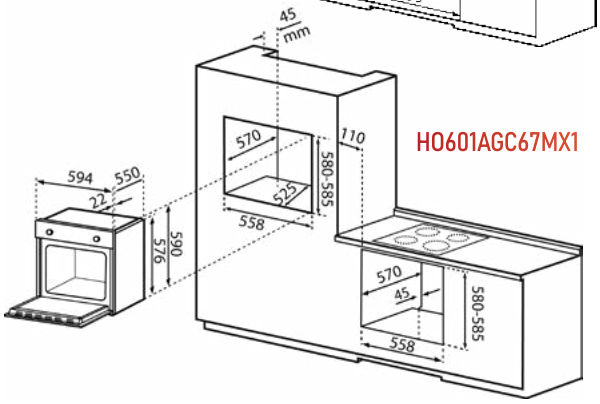

HO601AGC67MX1

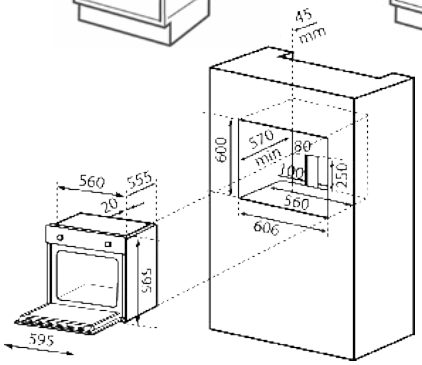

HO601MEM72PN1
HO601MEM72PX1
HO601MEC70MN1
HO601MEC70MX1

SCHÉMAS D'ENCASTREMENT PLAQUES DE CUISSON

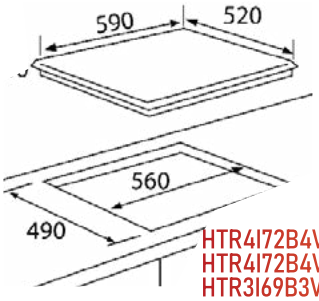

HTR4I72B4V1
HTR4I72B4V2
HTR3I69B3V1
HTR3I69B3V2
HTR4MI60V2
HTR3MI56V2

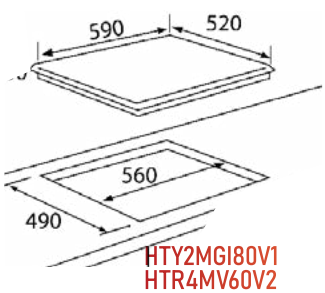

HTY2MGI80V1
HTR4MV60V2
HTR3MV57V2

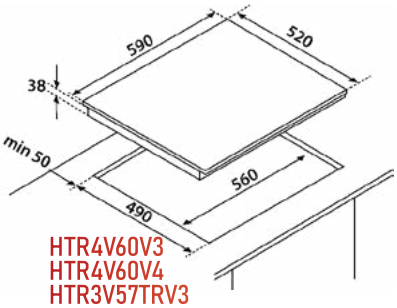

HTR4V60V3
HTR4V60V4
HTR3V57TRV3
HTR3V57TRV4
HTT4MF55X1

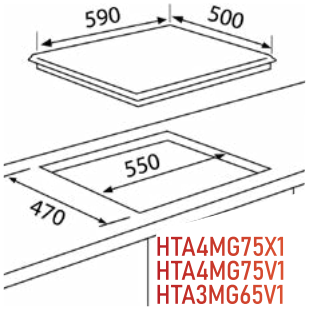

HTA4MG75X1
HTA4MG75V1
HTA3MG65V1

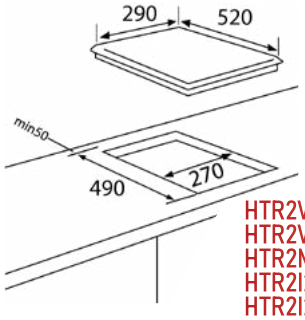

HTR2V30V1
HTR2V30V2
HTR2MV30V2
HTR2I29V1
HTR2I29V2
HTR2MI29V2

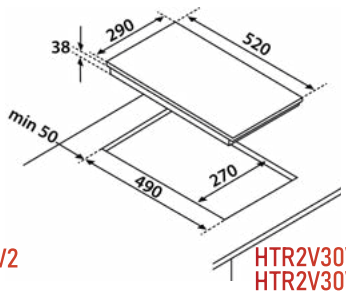

HTR2V30V3
HTR2V30V4

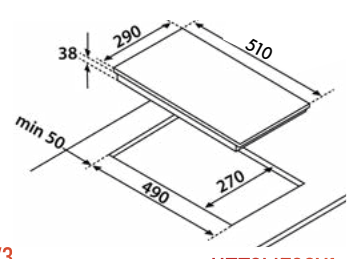

HTT2MF30X1

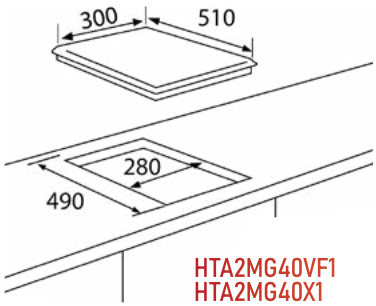

HTA2MG40VF1
HTA2MG40X1

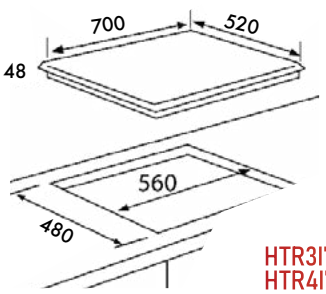

HTR3I72B3V7
HTR4I72B4V7

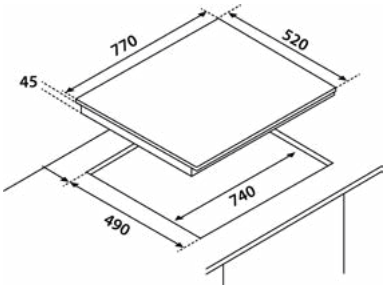

HTR4V66DR2V5

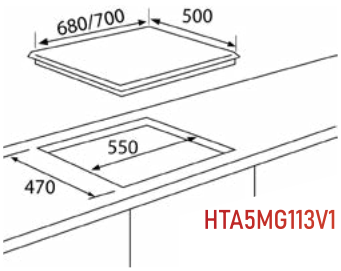

HTA5MG113V1

SCHÉMAS D'ENCASTREMENT HOTTES

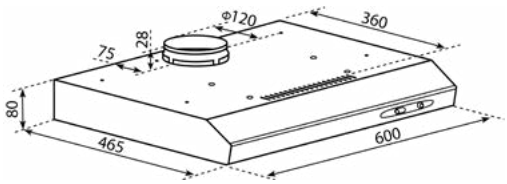

HHCT60C20X1
HHCT60C20N1
HHCT60C20S1

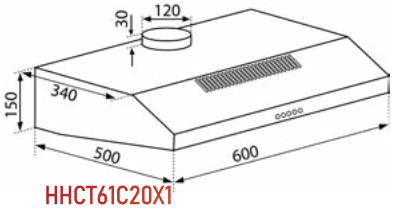

HHCT61C20X1
HHCT61C20N1
HHCT61C20B1
HHCT60C32X1
HHCT60C32N1

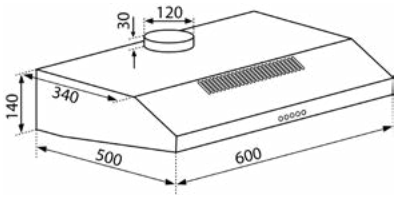

HHCR60A31X1
HHCR60A31N1
HHCR60A31B1

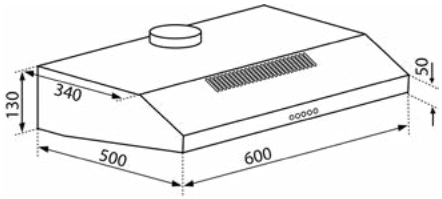

HCT60C39X1
HCT60C39N1
HCT60C39B1

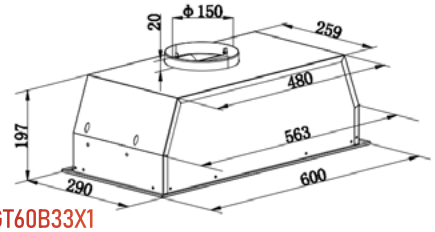

HHGT60B33X1

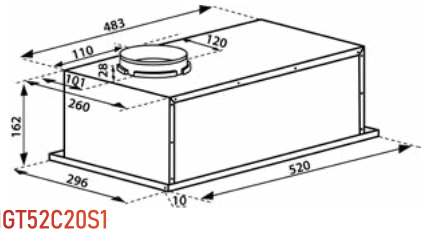

HHGT52C20S1

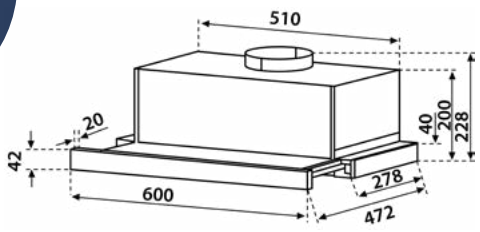

HHTR60A33X1

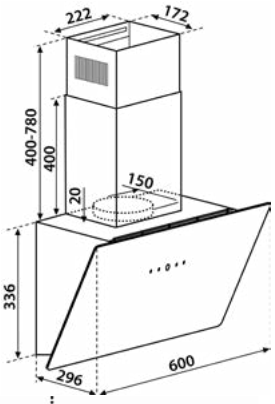

HHNT60A163N1

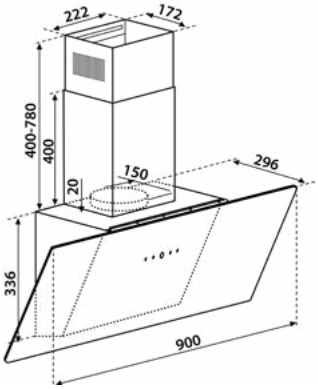

HHNT90A163N1

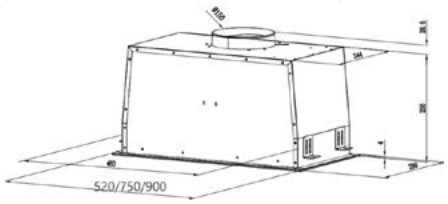

HHGR52C61N1

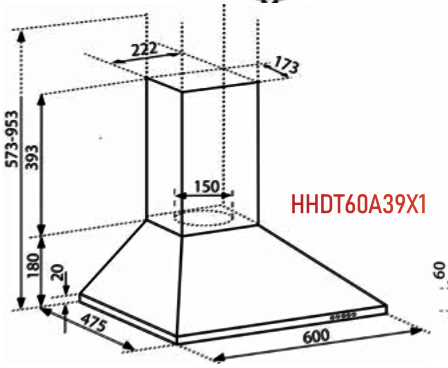

HHDT60A39X1

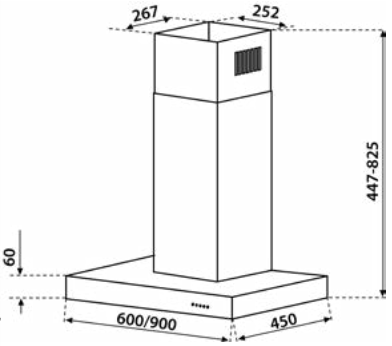

HHDR60A35X1
HHDR60A35N1
HHDR90A35X1
HHDR90A35N1
HHDR90A35B1

SCHÉMAS D'ENCASTREMENT CAVES À VIN

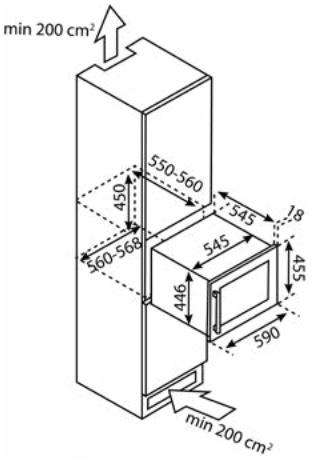

HWTE128GN

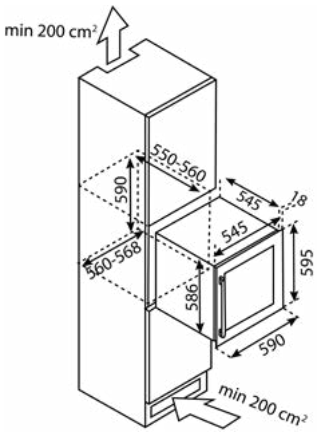

HWTE236GN

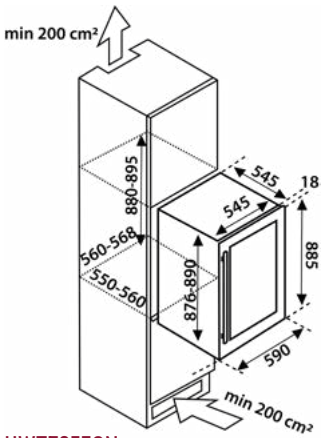

HWTE257GN

SOUS-PLAN

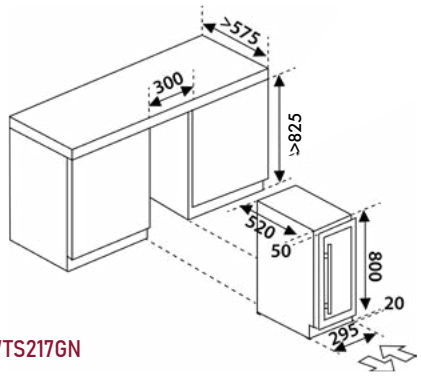

HWTS217GN

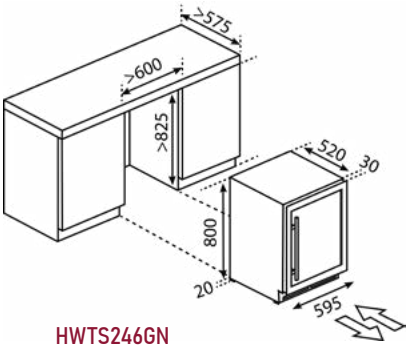

HWTS246GN

SCHÉMAS D'ENCASTREMENT RÉFRIGÉRATEURS

ENCASTRABLE

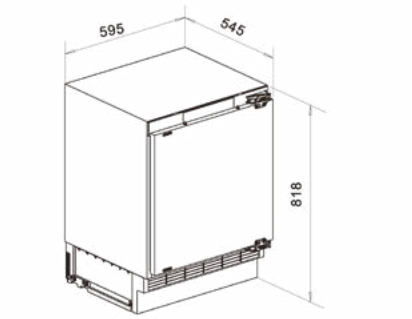

HRT4HE121E1

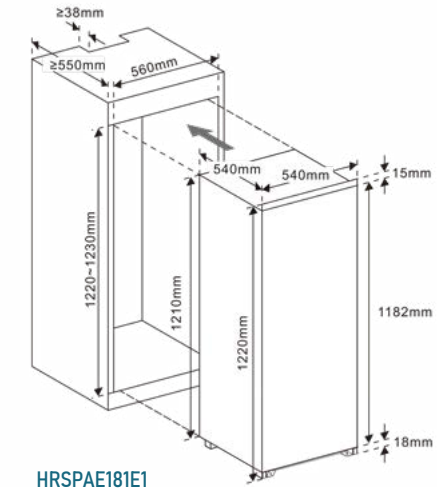

HRSPAE181E1

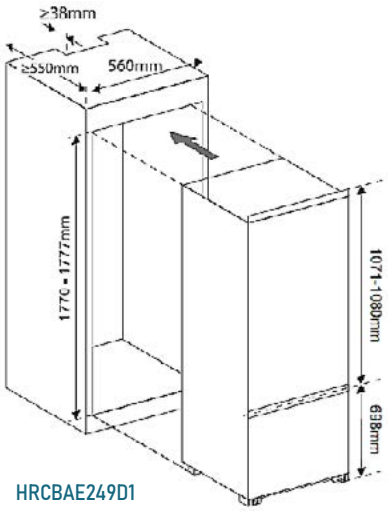

HRCBAE249D1

SCHÉMAS D'ENCASTREMENT LAVAGE

LAVE - VAISSELLE

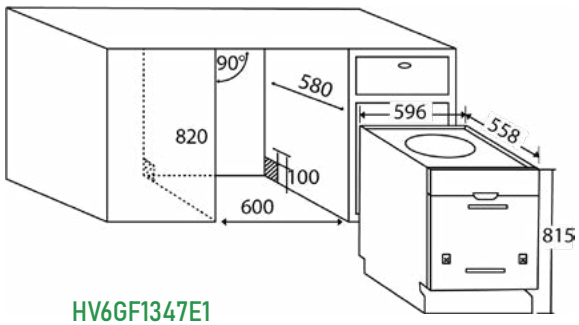

HV6GF1347E1

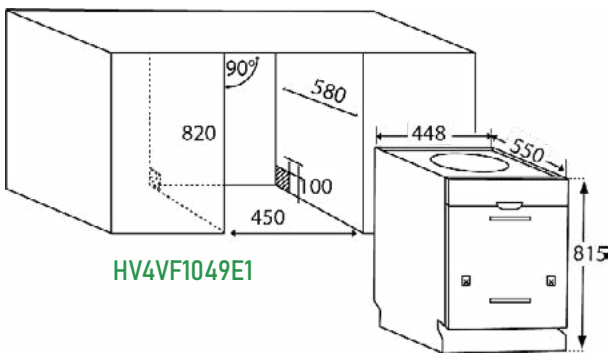

HV4VF1049E1

LAVANTE-SÉCHANTE

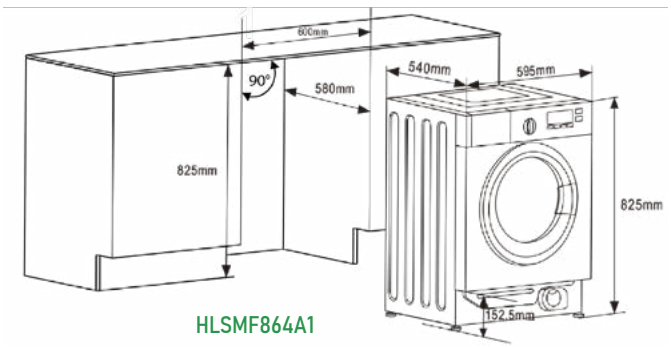

HLSMF864A1

QUALITÉ DE FABRICATION ET SUIVI NORMATIF

La vocation de GLOBAL APPLIUS est de distribuer des appareils de haute qualité, sûrs et performants. GLOBAL APPLIUS a mis en place un processus strict, tout au long de la vie du produit, de sa création à sa livraison finale. Le Service Technique audite et valide les sites de production et s'assure de la mise en place d'un suivi constant des améliorations demandées. Ce processus tient compte de la réglementation et des remontées clients.

Tous les marquages et les documents sont réalisés par GLOBAL APPLIUS. Lors de chaque production, des tests et contrôles qualité sont effectués sur les produits afin de s'assurer de leur conformité.

GLOBAL APPLIUS s'engage sur la fiabilité de ses produits.

CONDITIONS DE LIVRAISON

Les appareils distribués par GLOBAL APPLIUS sont emballés et contrôlés avec le plus grand soin. GLOBAL APPLIUS, avec le soutien de son partenaire logistique ASTRIN, couvre la France métropolitaine et s'adapte à tous les formats de livraison, et ce dans les meilleurs délais. GLOBAL APPLIUS est soumis aux règles nationales du transport : en cas de litige sur la livraison, les réserves auprès du transporteur doivent être effectuées dans un délai maximum de 48h suivant la livraison, avec copie à GLOBAL APPLIUS.

GARANTIE

La durée de la garantie est de 2 ans pièces, main d'œuvre et déplacement, appareils en pose libre ou encastrables. GLOBAL APPLIUS s'est entouré des meilleurs partenaires afin de délivrer le service attendu par tous sur la France Métropolitaine et la Corse. Avec ces partenaires choisis, **EUROSAV** (pièces) et **SFG** (interventions), GLOBAL APPLIUS offre une prestation complète sur l'ensemble des appareils réparables.

PROCÉDURE SAV

En cas de nécessité d'intervention sur les appareils, GLOBAL APPLIUS dispose d'un call-center chez son partenaire **SFG**, joignable au :
- **04 42 33 48 91**
- Lundi au vendredi : **8h30 à 19h**
- Samedi : **8h30 à 13h**

Pour un traitement rapide et efficace, la facture d'achat de l'appareil et son n° de série sont nécessaires. La prise en charge sous garantie est confirmée si la demande correspond aux critères habituels.

Scannez ce code QR pour retrouver notre autre catalogue
HELVETIA Pose Libre !

Les pièces détachées ou accessoires
(pièces esthétiques ou hors garanties)
sont disponibles chez **EUROSAV** joignable au :
02 35 73 45 45
ou sur le site www.eurosav.eu
(accès réservé aux professionnels).

Global Applius

ÉCOUTER, COMPRENDRE, AGIR !

Helvetia

GLOBAL APPLIUS SAS au capital de 900.000€
RCS Paris B977 702 695 - TVA FR78 977702695 - APE4643Z

V3