La Réserve



COLLECTION 2027

Bien garder, c'est mieux déguster !

GAMME POSE LIBRE

RWC115GN1
720302

1 ZONE | 12 | POSE LIBRE | CLASSE F | PORTE RÉVERSIBLE



- Porte verre noir
- Installation pose libre
- 1 zone - 12 bouteilles*
- Consommation : 134 kWh/an - Classe F
- Niveau sonore : 40 dB(A) - Classe C
- Volume utile : 46 L
- Classe climatique : N/SN (+16/+32°C)
- 2 clayettes bois
- Contrôle sensitif avec affichage LED
- Température réglable de +5 à +18°C
- Lumière LED blanche
- Porte réversible
- Déballé (HxLxP) : 503 x 430 x 488 mm
- Poids net : 17,5 kg

RWC120GN1
720303

1 ZONE | 20 | POSE LIBRE | CLASSE F | PORTE RÉVERSIBLE

- Porte verre noir
- Installation poste libre
- 1 zone - 20 bouteilles*
- Consommation : 136 kWh/an - Classe F
- Niveau sonore : 41 dB(A) - Classe C
- Volume utile : 62 L
- Classe climatique : N/SN (+16/+32°C)
- 4 clayettes bois
- Contrôle sensitif avec affichage LED
- Température réglable de +5 à +18°C
- Lumière LED blanche
- Porte réversible
- Déballé (HxLxP) : 633 x 430 x 488 mm
- Poids net : 21,5 kg





RWC128GN1
720304

1 ZONE | 28 | POSE LIBRE | CLASSE F | PORTE RÉVERSIBLE

- Porte verre noir
- Installation pose libre
- 1 zone - 28 bouteilles*
- Consommation : 139 kWh/an - Classe F
- Niveau sonore : 41 dB(A) - Classe C
- Volume utile : 88 L
- Classe climatique : N/SN (+16/+32°C)
- 6 clayettes bois
- Contrôle sensitif avec affichage LED
- Température réglable de +5 à +18°C
- Lumière LED blanche
- Porte réversible
- Déballé (HxLxP) : 818 x 430 x 488 mm
- Poids net : 23,5 kg

RWC133FN1
720305

1 ZONE | 35 | POSE LIBRE | CLASSE F | PORTE RÉVERSIBLE

- Porte verre noir
- Installation pose libre
- 1 zone - 35 bouteilles
- Consommation : 104 kWh/an - Classe F
- Niveau sonore : 37 dB(A) - Classe C
- Volume utile : 95 L
- Classe climatique : SN/N (+10/+32°C)
- 6 clayettes bois
- Contrôle sensitif avec affichage LED
- Température réglable de +5 à +18°C
- Lumière LED blanche
- Porte réversible
- Déballé (HxLxP) : 828 x 480 x 478 mm
- Poids net : 26 kg



*Capacité en bouteilles de Bordeaux standard



RWC148FN1
720306

1 ZONE | 47 | POSE LIBRE | CLASSE F | PORTE RÉVERSIBLE

- Porte verre noir
- Installation pose libre
- 1 zone - 47 bouteilles*
- Consommation : 105 kWh/an - Classe F
- Niveau sonore : 41 dB(A) - Classe C
- Volume utile : 128 L
- Classe climatique : N/SN (+16/+32°C)
- 6 clayettes bois
- Contrôle sensitif avec affichage LED
- Température réglable de +5 à +18°C
- Lumière LED blanche
- Porte réversible
- Déballé (HxLxP) : 835 x 540 x 545 mm
- Poids net : 29 kg

RWC159FN1
720307

1 ZONE | 59 | POSE LIBRE | CLASSE F | PORTE RÉVERSIBLE

- Porte verre noir
- Installation pose libre
- 1 zone - 59 bouteilles*
- Consommation : 106 kWh/an - Classe F
- Niveau sonore : 38 dB(A) - Classe C
- Volume utile : 135 L
- Classe climatique : N/SN (+16/+32°C)
- 4 clayettes bois
- Contrôle sensitif avec affichage LED
- Température réglable de +5 à +18°C
- Lumière LED blanche
- Porte réversible
- Déballé (HxLxP) : 893 x 540 x 539 mm
- Poids net : 39,3 kg





RWC1102FN1
720308

1 ZONE | 102 | POSE LIBRE | CLASSE F | PORTE RÉVERSIBLE

- Porte verre noir
- Installation pose libre
- 1 zone - 102 bouteilles*
- Consommation : 112 kWh/an - Classe F
- Niveau sonore : 38 dB(A) - Classe C
- Volume utile : 220 L
- Classe climatique : N/SN (+16/+32°C)
- 5 clayettes bois
- Contrôle sensitif avec affichage LED
- Température réglable de +5 à +18°C
- Lumière LED blanche
- Porte réversible
- Déballé (HxLxP) : 1240 x 540 x 555 mm
- Poids net : 48 kg

RWC254FN1
720309

2 ZONES | 54 | POSE LIBRE | CLASSE F | PORTE RÉVERSIBLE

- Porte verre noir
- Installation pose libre
- 2 zones
- 54 bouteilles (22/32)
- Consommation : 105 kWh/an - Classe F
- Niveau sonore : 38 dB(A) - Classe C
- Volume utile : 132 L
- Classe climatique : N/SN (+16/+32°C)
- 4 clayettes bois
- Contrôle sensitif avec affichage LED
- Température réglable de +5 à +18°C
- Lumière LED blanche
- Porte réversible
- Déballé (HxLxP) : 893 x 540 x 539 mm
- Poids net : 41,3 kg



*Capacité en bouteilles de Bordeaux standard

RWC296FN1
720310

2 ZONES | 96 | POSE LIBRE | CLASSE F | PORTE RÉVERSIBLE

- Porte verre noir
- Installation pose libre
- 2 zones - 96 bouteilles (42 /54)*
- Consommation : 112 kWh/an - Classe F
- Niveau sonore : 38 dB(A) - Classe C
- Volume utile : 204 L
- Classe climatique : N/SN (+16/+32°C)
- 5 clayettes bois
- Contrôle sensitif avec affichage LED
- Température réglable de +5 à +22°C
- Lumière LED blanche
- Porte réversible
- Déballé (HxLxP) : 1240 x 540 x 555 mm
- Poids net : 48 kg





RWC2121FN1
720311

2 ZONES | 121 | POSE LIBRE | CLASSE F | PORTE RÉVERSIBLE

- Porte verre noir
- Installation pose libre
- 2 zones - 121 bouteilles (52 /69)*
- Consommation : 117 kWh/an - Classe F
- Niveau sonore : 38 dB(A) - Classe C
- Volume utile : 265 L
- Classe climatique : N/SN (+16/+32°C)
- 5 clayettes bois
- Contrôle sensitif avec affichage LED
- Température réglable de +5 à +22°C
- Lumière LED blanche
- Porte réversible
- Déballé (HxLxP) : 1415 x 590 x 595 mm
- Poids net : 61,4 kg

RWC2181FN1
720312

2 ZONES | 181 | POSE LIBRE | CLASSE F | PORTE RÉVERSIBLE

- Porte verre noir
- Installation pose libre
- 2 zones - 181 bouteilles (102 /79)*
- Classe F
- Niveau sonore : 42 dB(A) - Classe C
- Volume utile : 418 L
- Classe climatique : N/SN (+16/+32°C)
- 7 clayettes bois
- Contrôle sensitif avec affichage LED
- Température réglable de +5 à +22°C
- Lumière LED blanche
- Porte réversible
- Déballé (HxLxP) : 1737 x 595 x 690 mm
- Poids net : 79 kg



Capacité en bouteilles de Bordeaux standard



POSE LIBRE & ENCASTRABLE

GAMME ENCASTRABLE
EN COLONNE

RWXE119FNM1
720415

1 ZONE | 19 | AUTO VENTILÉE | CLASSE F | PORTE RÉVERSIBLE

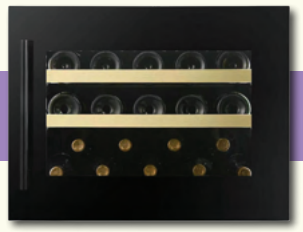

- Porte verre noir,cadre mat
- Installation en colonne 45 cm
- 19 bouteilles
- Consommation : 100 kWh/an - Classe F
- Niveau sonore : 37 dB(A) - Classe C
- Volume utile : 50 L
- Système auto-ventilation
- Classe climatique : N/ST (+16/+38°C)
- 2 clayettes bois
- Contrôle sensitif avec affichage LCD
- Température réglable de +5 à +20°C
- Lumière LED 3 couleurs
- Luminosité réglable
- Porte réversible
- Poignée métal noire
- Déballé (HxLxP) : 455 x 590 x 556 mm
- Poids net : 34 kg

SCHÉMA
D'ENCASTREMENT

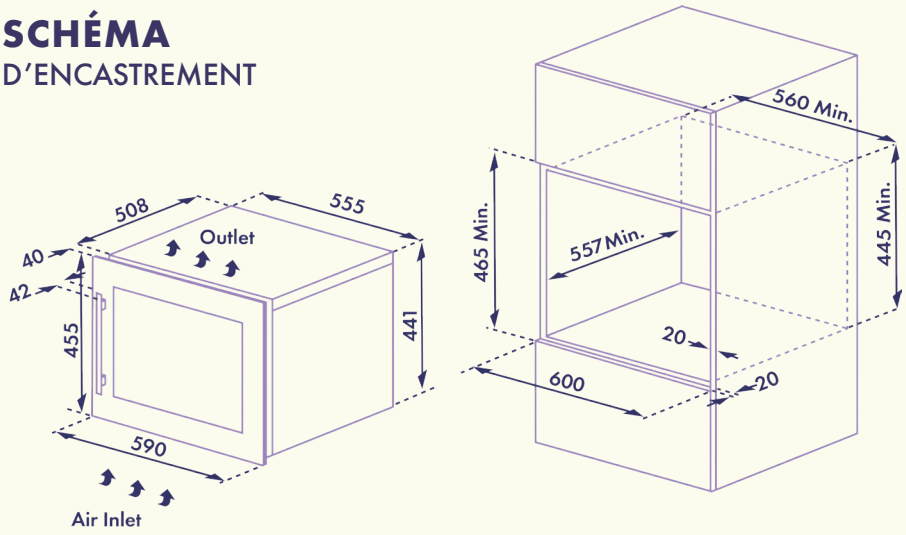

RWXE221FNM1
720416

2 ZONES | 25 | AUTO VENTILÉE | CLASSE F | PORTE RÉVERSIBLE



- Porte verre noir, cadre mat
- Installation en colonne 60 cm
- 2 zones - 25 bouteilles* - (14/11)
- Consommation : 101 kWh/an - Classe F
- Niveau sonore : 36 dB(A) - Classe C
- Volume utile : 65 L
- Système auto-ventilation
- Classe climatique : N/ST (+16/+38°C)
- 3 clayettes bois
- Contrôle sensitif avec affichage LCD
- Température réglable de +5 à +20°C
- Lumière LED 3 couleurs
- Luminosité réglable
- Porte réversible
- Filtre à charbon en façade
- Poignée noire métal
- Déballé (HxLxP) : 596 x 590 x 559 mm
- Poids net : 45 kg

SCHÉMA
D'ENCASTREMENT

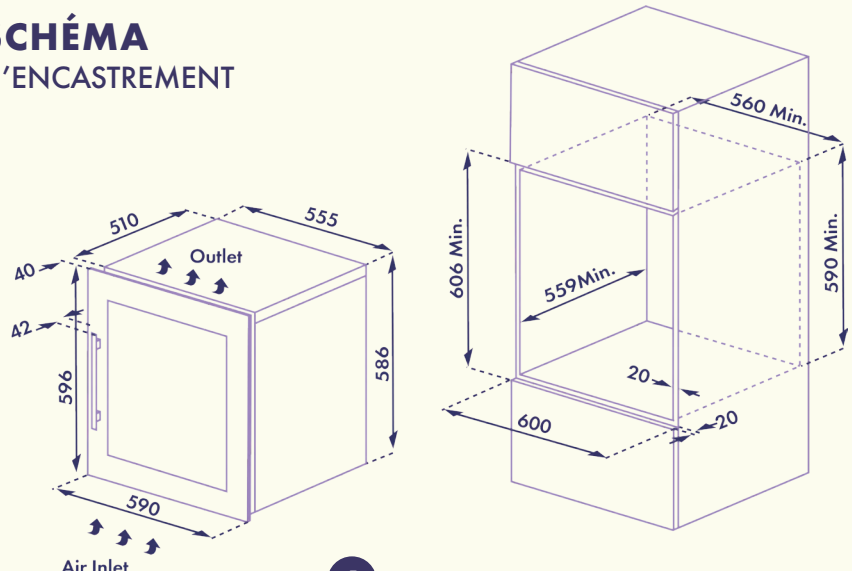

*Capacité en bouteilles de Bordeaux standard

GAMME ENCASTRABLE
SOUS-PLAN



RWXS216FNM1
720417

2 ZONES | 16 | SOUS PLAN | CLASSE F | PORTE RÉVERSIBLE

- Porte verre noir, cadre mat
- Installation sous plan
- 2 zones - 16 bouteilles* - (6/10)
- Consommation : 98 kWh/an - Classe F
- Niveau sonore : 38 dB(A) - Classe C
- Volume utile : 52 L
- Classe climatique : N/ST (+16/+38°C)
- 4 clayettes bois
- Contrôle sensitif avec affichage LCD
- Température réglable de +5 à +20°C
- Lumière LED 3 couleurs
- Luminosité réglable
- Porte réversible
- Poignée en inox noir
- Filtre à charbon
- Plinthe démontable
- Déballé (HxLxP) : 820 x 295 x 564 mm
- Poids net : 30 kg

SCHÉMA
D'ENCASTREMENT

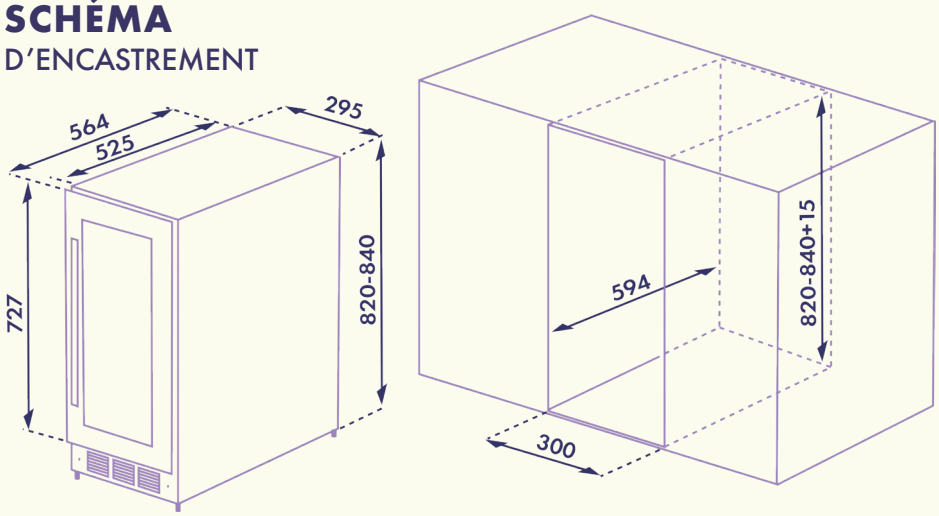



RWXS244FNM1
720418

2 ZONES | 44 | SOUS PLAN | CLASSE E | PORTE RÉVERSIBLE

- Porte verre noir, cadre mat
- Installation sous plan
- 2 zones - 44 bouteilles* - (19/25)
- Consommation : 83 kWh/an - Classe E
- Niveau sonore : 38 dB(A) - Classe C
- Volume utile : 124 L
- Classe climatique : N/ST (+16/+38°C)
- 4 clayettes bois avec fronton inox noir
- Contrôle sensitif avec affichage LCD
- Température réglable de +5 à +20°C
- Lumière LED 3 couleurs
- Luminosité réglable
- Porte réversible
- Filtre à charbon en façade
- Plinthe démontable
- Poignée noire métal
- Déballé (HxLxP) : 820 x 595 x 574 mm
- Poids net : 53 kg

SCHÉMA
D'ENCASTREMENT

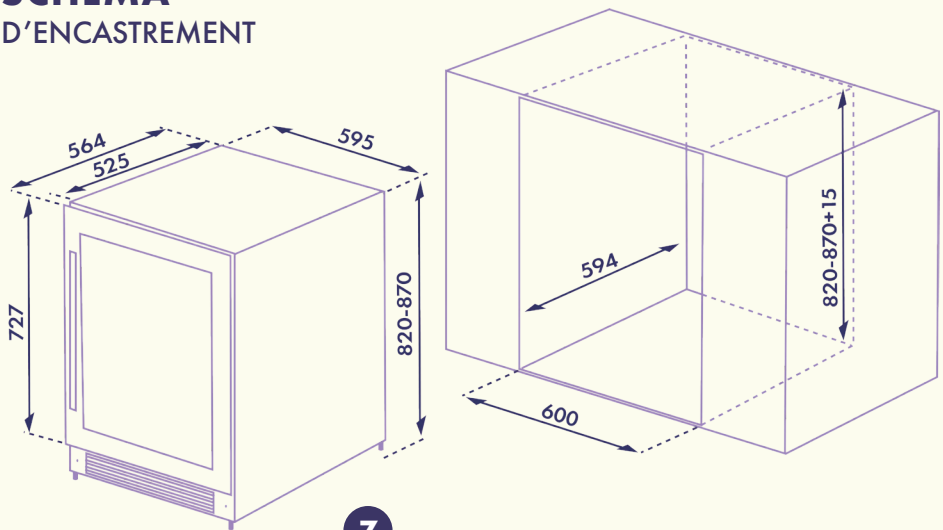

Capacité en bouteilles de Bordeaux standard

QUALITÉ DE FABRICATION ET SUIVI NORMATIF

La vocation de GLOBAL APPLIUS est de distribuer des appareils de haute qualité, sûrs et performants. GLOBAL APPLIUS a mis en place un processus strict, tout au long de la vie du produit, de sa création à sa livraison finale. Le Service Technique audite et valide les sites de production et s'assure de la mise en place d'un suivi constant des améliorations demandées. Ce processus tient compte de la réglementation et des remontées clients.

Tous les marquages et les documents sont réalisés par GLOBAL APPLIUS. Lors de chaque production, des tests et contrôles qualité sont effectués sur les produits afin de s'assurer de leur conformité.

GLOBAL APPLIUS s'engage sur la fiabilité de ses produits.

GARANTIE

La durée de la garantie est de 2 ans pièces, main d'œuvre et déplacement, appareils en pose libre ou encastrables. GLOBAL APPLIUS s'est entouré des meilleurs partenaires afin de délivrer le service attendu par tous sur la France Métropolitaine et la Corse. Avec ces partenaires choisis, **EUROSAV** (pièces) et **SFG** (interventions), GLOBAL APPLIUS offre une prestation complète sur l'ensemble des appareils réparables.

CONDITIONS DE LIVRAISON

Les appareils distribués par GLOBAL APPLIUS sont emballés et contrôlés avec le plus grand soin. GLOBAL APPLIUS, avec le soutien de son partenaire logistique ASTRIN, couvre la France métropolitaine et s'adapte à tous les formats de livraison, et ce dans les meilleurs délais. GLOBAL APPLIUS est soumis aux règles nationales du transport : en cas de litige sur la livraison, les réserves auprès du transporteur doivent être effectuées dans un délai maximum de 48h suivant la livraison, avec copie à GLOBAL APPLIUS.

PROCÉDURE SAV

En cas de nécessité d'intervention sur les appareils, GLOBAL APPLIUS dispose d'un call-center chez son partenaire SFG, joignable au :
- 04 42 33 48 91
- Lundi au vendredi : **9h à 18h**
- Samedi : **9h à 13h**

Pour un traitement rapide et efficace, la facture d'achat de l'appareil et son n° de série sont nécessaires. La prise en charge sous garantie est confirmée si la demande correspond aux critères habituels.

Les pièces détachées ou accessoires *(pièces esthétiques ou hors garanties)* sont disponibles chez **EUROSAV** joignable au : **02 35 73 45 45**
ou sur le site www.eurosav.eu
(accès réservé aux professionnels).

Les produits pose libre de ce catalogue **ne peuvent être encastrés.** Laisser un minimum de 15 cm de vide de chaque côté, et 10 cm au-dessus et à l'arrière.

Attention : Le non-repect de cette consigne entraînera l'annulation de la garantie contructeur.

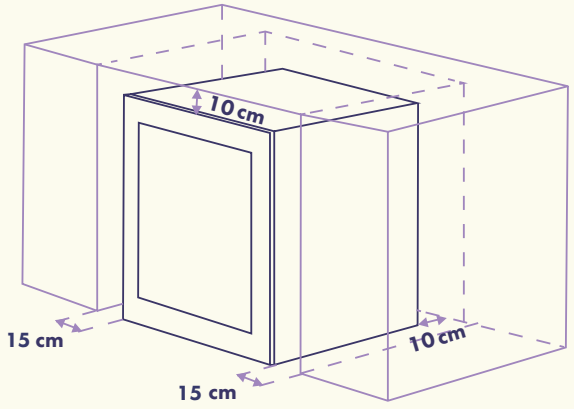

Global Applius

ÉCOUTER, COMPRENDRE, AGIR !

La Réserve

GLOBAL APPLIUS SAS au capital de 900.000€
RCS Paris B977 702 695 – TVA FR78 977702695 – APE4643Z